INSTALLATION INSTRUCTIONS
&
MAINTENANCE GUIDE

Stainless Steel Flexible Liner

Stainless Steel Chimney Lining System

IT IS OF THE UTMOST IMPORTANCE THAT THIS CHIMNEY LINER BE INSTALLED ONLY IN ACCORDANCE WITH THESE INSTRUCTIONS.

**PLEASE READ ALL INSTRUCTIONS BEFORE BEGINNING YOUR INSTALLATION.
FAILURE TO INSTALL THIS SYSTEM IN ACCORDANCE WITH THESE INSTRUCTIONS WILL VOID THE CONDITIONS OF CERTIFICATION AND THE MANUFACTURER'S WARRANTY.**

c UL US
LISTED

**Tested to Standards
UL 1777
CAN/ULC-S635
Class 3**

***Installer: It is of the utmost importance that these instructions are left with the homeowner.
Homeowner: Keep these instructions and maintenance guide in a safe place for future reference.***

Stainless Steel Flexible Liner

5030 Corporate Exchange Blvd. SE
Grand Rapids, MI 49512
Telephone: 800.433.6341

375 Green Road
Stoney Creek, ON L8E 4A5
Telephone: 888.735.5475

THE STAINLESS STEEL FLEXIBLE LINER SYSTEMS IS DESIGNED AND LISTED TO BE INSTALLED WITHIN MASONRY CHIMNEYS USED TO VENT THE PRODUCTS OF COMBUSTIONS PRODUCED BY HEATING APPLIANCES THAT BURN OIL, GAS, OR SOLID FUELS.

For Installation into Masonry Chimneys

READ ALL INSTRUCTIONS CAREFULLY BEFORE STARTING THE PROJECT. REMEMBER THAT SAFETY COMES FIRST. OUR STAINLESS STEEL FLEXIBLE LINER IS DESIGNED FOR AN INSTALLATION BY A QUALIFIED PERSON IN ACCORDANCE WITH LOCAL BUILDING CODES.

IMPORTANT

STAINLESS STEEL FLEXIBLE LINER HAS BEEN TESTED AND LISTED USING ALL COMPONENTS DESCRIBED HEREIN. DELETION OR MODIFICATION OF ANY OF THE REQUIRED PARTS OR MATERIALS MAY SERIOUSLY IMPAIR THE SAFETY OF YOUR INSTALLATION, AND VOID THE CONDITIONS OF CERTIFICATION AND OR WARRANTY OF YOUR LINER.

CONTENTS

	Page
Product Information	4
Tools and Materials	4
Inspection and Preparation of Chimney	4
Sizing the Proper Liner Diameter	4-5
Determine if the Correct Size Liner will Fit into Chimney	5
Installing Stainless Steel Flexible Liner	5-6
Insert into a Masonry Fireplace	7
Insulating the Liner	7
Chimney Connector Clearances	8
Installation of Appliance	9
Installation of Insulated Wall Thimble	9
Installation Completion	9
Inspection and Maintenance Instructions	10
Available Components	10
Installation Information	11

5030 Corporate Exchange Blvd. SE
Grand Rapids, MI 49512
Telephone: 800.433.6341
info@selkirkcorp.com
info@hartcool.com

375 Green Road
Stoney Creek, ON L8E4A5
Telephone: 888.735.5475
cscanada@selkirkcorp.com

PRODUCT INFORMATION

Stainless Steel Flexible Liner is designed and listed to be installed within masonry chimneys used to vent the products of combustion produced by heating appliances that burn oil, gas, or solid fuels. This liner should be installed by professionals who are certified in the U.S. by NFI (National Fireplace Institute) or in Canada by WETT (Wood Energy Technology Transfer Inc.). Stainless Steel Flexible Liner is intended for residential type appliances (including fireplace insert) and building heating appliances in which the maximum continuous flue gas outlet temperatures do not normally exceed 1200° F (650° C) in Canada and 1000° F (540° C) in the United States.

Stainless Steel Flexible Liner is not intended for use with Category II, III or IV gas burning appliances or other appliances that cause condensation of corrosive acids on the liner of the chimney or create positive pressures in the chimney system.

Do not connect any appliance that burns a liquid fuel to a chimney liner used to vent a solid fuel burning appliance.

Stainless Steel Flexible Liner, Top Plate and Rain Cap are constructed of 300 series stainless steel. These components have a built-in worm screw fastening hose clamp as a securing system.

Each installation must be planned for the best performance of the appliance being installed. Refer to appliance manufacturer's instructions to determine any special venting requirements for specific appliance. Building permits may be required before installation. Do not use any materials or components other than specified in these installation instructions.
The installer must contact the local building and fire code officials to determine any installation and inspection requirements. Building permits may be required before installation. Liner must be installed within the local building codes. Please remember, regardless of national codes, the local building inspectors have ultimate jurisdiction.

TOOLS AND MATERIALS

The following tools and materials may be required as well as some others depending on the location and structure of the chimney:

Safety Work Gloves	Dust Respirator (3M 9900 or equiv.)
Eye Protection	Drop Cloth
Ladder(s)/Scaffolding	Chimney Brushes/Rods
Shop Vac	Extension Cords / Work Light
Masonry Drill Bits 1/2" or 3/8"	High Speed Drill Bit 1/8"
Measuring Tape	Reversible Electric or Cordless Drill
Utility Knife	Hacksaw/Reciprocating Saw & Blades
Screwdriver w/ 5/16 Hex head	Small Adjustable Wrench/Ratchet Set
Hammer	Awl/Chalk/Felt Tipped Markers
Pliers	Tin Snips/Side Cutter/Shears
Cold Chisel	Metal Folder
Caulking Gun	Silicone Caulk, high temperature
Bag of Mortar Mix	Rope (10 feet longer than the
Trowel	chimney including the wire hook
Mortar Pan	at one end)
Metal Foil Duct Tape	Pop rivet gun for 1/8" rivets
	Extra Pop Rivets

1.) INSPECTION AND PREPARATION OF CHIMNEY

The existing chimney must meet the following codes for proper construction and compliance requirements before the liner can be installed:
- The chimney must have the proper wall thickness, ie: minimum of 4 inches (nominal) solid masonry units or as required by local building codes.
- Before the installation of the liner, the chimney and the smoke chamber of the fireplace must be cleaned thoroughly by a certified chimney sweep to remove all deposits of soot, creosote, or glazed creosote. Failure to thoroughly clean the chimney before installing a new liner system may lead to fire and or smoke damage to the home.
- A proper inspection must be done to determine that the chimney is structurally sound. If the structural integrity of the chimney is found to be in question, ie: missing, loose, or craked masonry or mortar joints, repairs must be made before installation of the chimney liner.

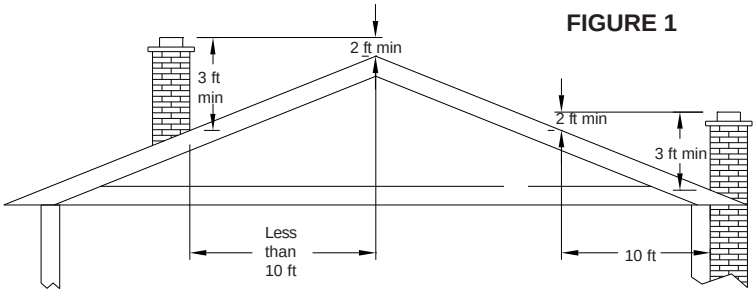

FIGURE 1

- The chimney must be a minimum of 10 feet high, and a maximum of a 100 feet in height.
- Authorities require that the masonry chimney extend not less than 3 feet above the highest point where it passes through the roof of a building and not less than 2 feet above any portion of the building within ten feet (see FIGURE 1).

2.) SIZING THE PROPER LINER DIAMETER

- A new masonry or concrete chimney must comply with the following codes; National Building Code, CAN/CSA A405 Standard for "Design and Construction of Masonry Chimneys and Fireplaces" and NFPA 211.

NOTE: The safe operation of a venting system depends on the proper installation and use of all materials and components supplied by the manufacturer and proper use and operation of the connected heating equipment. Liner and component arrangements depend on the size and configuration of the chimney structure and the type, number and location of the appliances that are to be vented into the chimney.
- Do not connect any appliance that burns a liquid fuel to a chimney liner used to vent a solid fuel burning appliance.
- For solid fuel burning appliances, the cross sectional area of the liner shall not be less than the cross sectional area of the appliance outlet collar. The cross sectional area of the flue shall not be more than three times the cross sectional area of the appliance outlet collar. For solid fuel burning fireplaces, the liner should be at least one-tenth the square inches of the square inches of the fireplace opening. Refer also to N.F.P.A. 211 for solid fuel in the US and CAN/CSA-B365 in Canada. **Please note that this formula can vary based on height of the chimney and other determining factors.**
- The connector pipe used to connect the appliance to the chimney liner must meet proper clearances to combustibles as determined by the appliance manufacturer's installation instructions, the national building code, or the local building code, whichever is in force.
- For liner sizing of gas and oil burning appliances please refer to N.F.P.A.54 for gas and N.F.P.A.31 for oil in the US. In Canada refer to the following Installation Codes: CAN/CSA-B139 for oil and CAN/CSA-B149 for gas. Also refer to appliance manufacturer's instructions. **Incorrectly sized liners for these appliances can lead to performance problems and condensation with the lining system.**
- The air space clearances between the masonry chimney exterior and combustible materials must be checked to verify that the chimney is in accordance with applicable building code requirements.
- If the chimney is constructed inside the structure, a minimum of two inches of unobstructed air space must surround the chimney to any combustible material. If the chimney is constructed on the outside of the structure, in the US, one inch (1/2" in Canada) of unobstructed air space must be maintained between the chimney and all other combustible materials. See Table 1 and Figure 2.

- When the chimney passes through a floor, ceiling, or other horizontal or vertical structure, firestops of a non-combustible material must be used.

- IF THE PROPER CLEARANCES LISTED ABOVE CANNOT BE DETERMINED THE LINER MUST BE INSTALLED WITH AN APPROVED INSULATION WRAP.

- This system is approved in Canada and the United States with an approved Ceramic Insulation Wrap to reduce the clearance to combustible construction outside of a masonry chimney only. The clearance between the masonry chimney and combustible materials is dependent on the installation configuration as shown in Table 1 and Figure 2.

- An approved insulation wrap with 8 lb. density, 1/2" foil faced ceramic fibre blanket will enhance the performance and life of the chimney when:

- The installation needs to meet the requirements of UL1777 at zero clearance to combustibles;
- The chimney being relined is located outside;
- Low flue gas temperatures are anticipated.

TABLE 1 - AIR SPACE CLEARANCES TO LINER (see Fig. 2)

Type of Installation	Stainless Steel Flexible Liner and interior of Chimney	Clearance Between Chimney Exterior and Combustibles		
	Clearance 'A'	Interior Installation 'B'	Exterior Installation 'B'	Country
Stainless Steel Flexible Liner	0"	2"	1/2"	Canadá
	0"	2"	1"	U.S.
Insulated* Stainless Steel Flexible Liner	0"	0"	0"	Canadá
	0"	0"	0"	U.S.

*Insulated Stainless Steel Flexible Liner with an approved Insulation Wrap of 8 lbs. density, 1/2" foil faced ceramic fibre blanket such as our Insulation Wrap Kit - *RF101 (*denotes diameter from 5" to 8").

NOTE: Ensure there is adequate room for both Liner and Wrap.

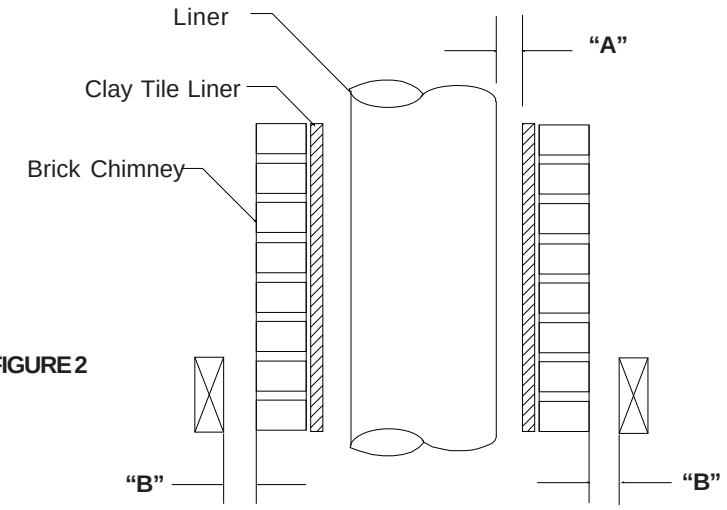

FIGURE 2

***Please note: While insulation is not required for every application, it is highly recommended. The performance of the heating system is greatly enhanced when adding an Insulation Wrap. An insulated system helps to improve draft, minimize condensation and flue surfaces warm up quickly. This added feature is important for exterior chimneys.**

3.) DETERMINE IF THE CORRECT SIZE LINER WILL FIT INTO THE CHIMNEY

- Since chimneys are usually very sooty and dusty, it is advisable to remove or cover your furniture, rug, etc. for the duration of the cleaning and installation of the liner. The Stainless Steel Flexible Liner can be installed within the existing flue tile or the flue tile can be removed. It is extremely important that the correct size liner will fit into the chimney. Certain factors, such as chimney construction and offsets in the chimney, may change the size of the interior of the chimney. It is best to prove the interior of the chimney before trying to install the chimney liner. This can be done by lowering a short piece of the intended size liner down the chimney to see if it will pass all the way to the bottom. You can also use a liner guide cone to accomplish this. If the chimney liner will need to be insulated this will affect the required dimensions needed to install the liner. If the round configurations needed to vent the appliance will not fit the liner may be formed to an oval configuration to fit, however ovalizing the liner will change the cross sectional area.

The size of the liner selected should be the same size of the appliance flue outlet opening or as specified in the appliance manufacturer's instructions. Correct sizing is critical for venting of low temperature flue products in geographical areas experiencing sustained low ambient temperatures. Improper sizing may lead to excessive condensation of moisture, creosote build up and poor draft. A certified technician may alter the size of the liner to suit the appliance within codes perimeter. Consult the appliance manufacturer for guidance.

NOTE: Always wear gloves, eye protection and dust respirator.

4.) INSTALLING STAINLESS STEEL FLEXIBLE LINER

- Make sure the thimbles to be used in the installation are in the proper chimney to maintain the required clearance to combustibles for the connector pipe from the appliance. If the clearances are not correct reconstruct the thimble to the proper position.
- Determine the length of the liner by measuring from the bottom of the opening to the top of the chimney. To this measurement add approx. six inches to accommodate the crown and top hardware. Cut liner to length by using a hacksaw, snips or a disc cutter.

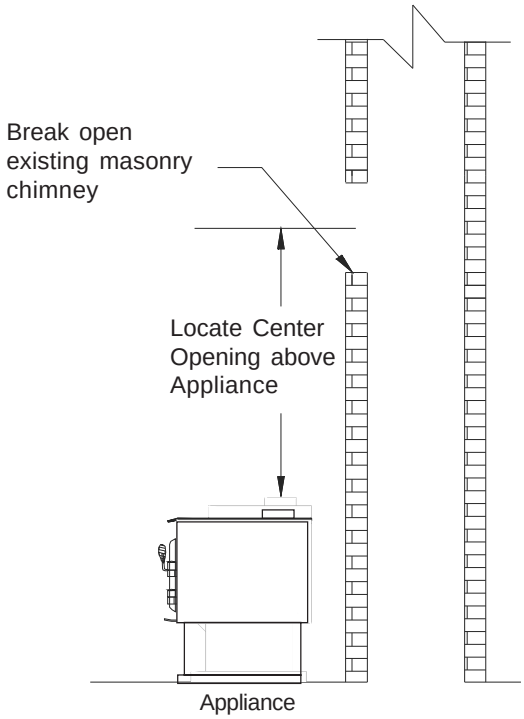

FIGURE 3 - Preparing Opening Into Masonry Chimney

- If necessary, 2 lengths may be joined together by using the flex connector. You can also use the pulling cone to allow an easier installation of leading the liner down from the top of the chimney.
- Remove the snout from the two part tee.
- Attach the tee body to the liner by inserting the liner into the female end tee body as far as possible.
- Using a 5/16" (8mm) nut driver, tighten the worm drive clamp firmly around the liner. If the liner is going to be insulated with a ceramic insulation blanket, install the blanket now. If a tee cap is going to be used, attach it to the body now.
- Take the tee snout that was removed from the tee body and extend the draw band completely, slide the tee snout into the thimble with the draw band centered in the flue. Lower the liner down from the top of the chimney, and feed the tee body through the draw band on the tee snout. You may have to rotate the liner to align the hole in the tee body with the snout. Once you have aligned the tee, tighten the draw band to secure the snout to the tee body.
- Seal the area around the tee snout with mortar for an airtight seal.
- The Top Kit (Top Plate and Liner Cap) is used to bear the total weight of the liner system at the top of the masonry chimney (see Figure 4).

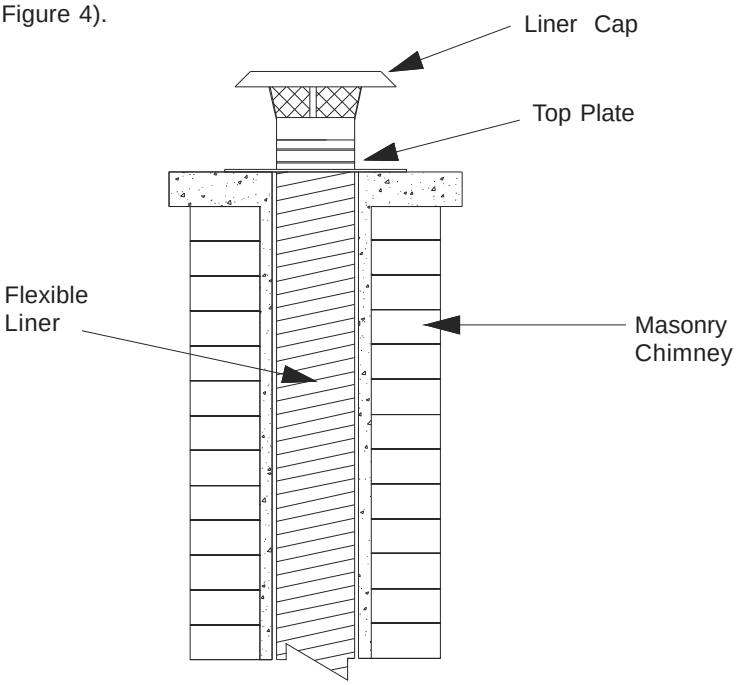

FIGURE 4 - Stainless Steel Flexible Liner with Top Plate

- Your chimney may have a clay-tile liner which protrudes above the chimney. There is no need to remove the top portion of the clay tile liner if it is in good condition. Complete any repairs needed to the chimney crown if any cracks or deterioration is visible.
- If on the other hand the clay tile liner is not in good condition, you will need to make it flush by chipping away at the the excess with a hammer and cold chisel. Make sure pieces of the clay tile liner don't fall into the flue; remove them if they do. When you have finished making the top of the chimney flush, fill in any cracks and uneven surfaces with mortar. Proceed to install the Top Kit.
- The installation of the Top Kit is accomplished by first removing the Liner Cap portion of the kit by loosening the top worm drive clamp a few turns. Next, install the Top Plate assembly over the liner, tighten the worm drive screw until snug, then attach the Top Plate to the masonry with silicone or tapcons. Cut the liner flush with the top of the assembly and reinstall the Liner Cap portion of the Top Kit.
- To facilitate inspection and cleaning, wall penetrations shall not be placed directly behind the heating appliance.
- A Top Extension is available to extend the height of your flex liner system. The extension attaches to the top plate and the liner cap attaches to the top extension with the securing worm drive clamp.
- Make sure the tee branch is long enough to protrude into the room by at least 2" so a connector pipe can be attached to it.

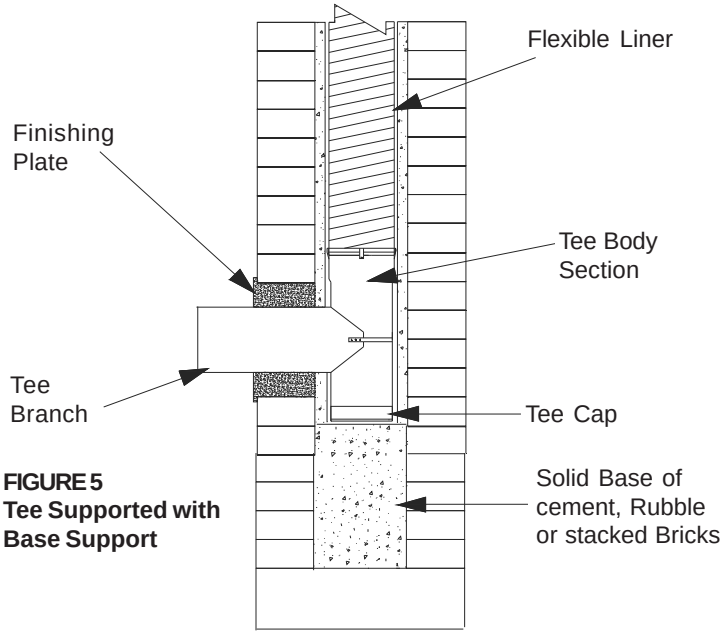

FIGURE 5
Tee Supported with Base Support

You can also have the Tee and Tee Cap resting on a solid base support (cement base or stacked brick/rubble). The tee snout is connected to the heating appliance with appropriate connector pipe. Removal of soot during cleaning is done through the tee branch assembly after the heating appliance has been disconnected (see Figure 5). NOTE: You will still be required to re-support the flexible liner assembly at the top of the chimney with the above mentioned Top Kit.

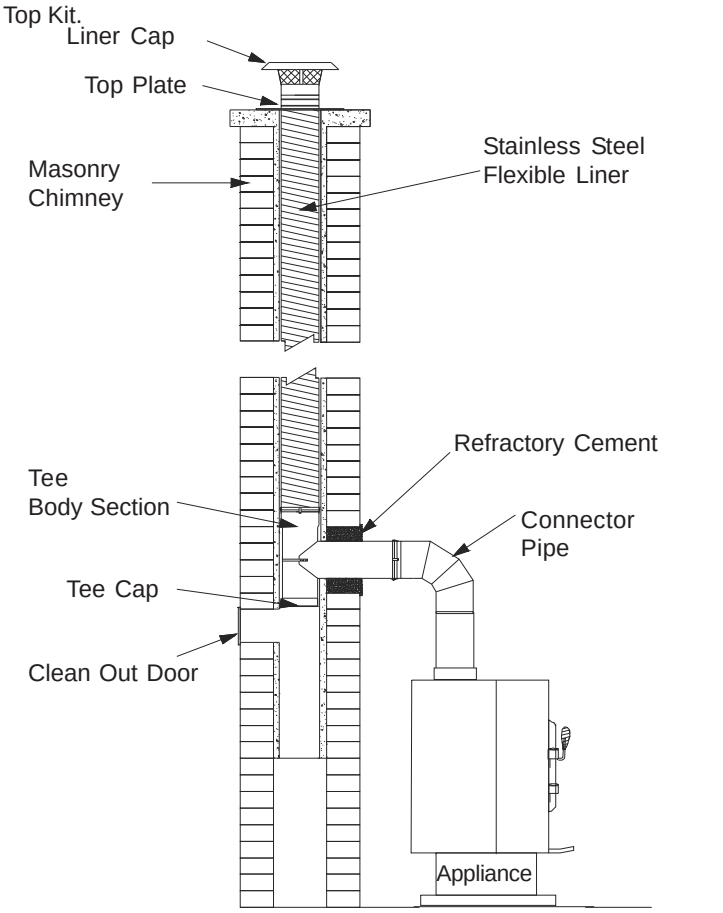

FIGURE 6 - Typical Stainless Steel Flexible Liner Installation

5.) INSERT INTO A MASONRY FIREPLACE

- For an insert application into a masonry fireplace, a Insert Liner Kit is available. For this application a tee and tee cap are not required. This kit comes with a Stove Adapter made to accept our liner into the top female end with our worm drive clamp to tighten it in place. The Stove Adapter slips into the top of the insert collar for an easy transition. See Figure 7 for a basic installation.
- In certain applications, an elbow would facilitate the connection at the insert. These are available in 30°, 45° or 90°.
- Follow the manufacturer instructions supplied with the insert for more details on how to connect to the appliance.

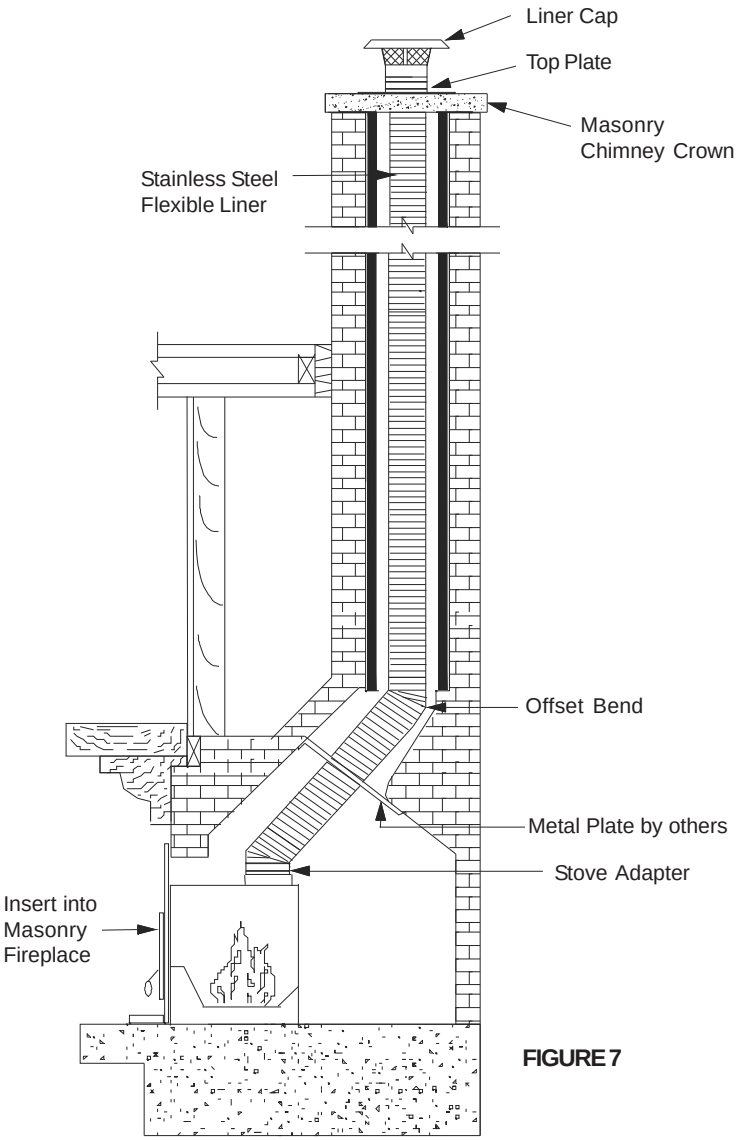

FIGURE 7

6.) INSULATING THE LINER (IF REQUIRED)

A note about insulating stainless steel flexible liner: Not all situations require insulation of the chimney liner. The UL1777 Standard for installing stainless steel chimney liners requires insulation because the non-code conforming chimney has zero clearance to combustibles or some other defect. The definition of a code conforming chimney is one that meets or exceeds NFPA 211 for construction of chimneys in the US and CAN/CSA-A405 for Design and Construction of Masonry Chimneys and Fireplaces in Canada.

For the installed liner systems to meet UL standards, all UL listed components used must be installed with proper clearances.
The Insulation Wrap Kit - *RF101 (*denotes diameter from 5” to 8”) comes complete with the following:
10’ - 1/2” Foiled Insulation Blanket
10’ - Stainless Steel Wire Mesh
10’ - Aluminum Foil Tape
35’ - Stainless Steel Wire

Insulating with Insulation Wrap Kit:
- The liner must be insulated from the bottom of the tee including the tee cap (in the case of an insert application from the stove adapter from where it would stop on insertion into it). The Insulation Wrap must be 3” below the crown of the chimney to allow for vertical thermal expansion.
- After determining this length, prepare sections of the insulation blanket with a minimum of 2” overlap, taped with foil tape.
- Lay down the prepared sections of insulation blanket (foil face down) on a flat surface.
- Lay the liner and the bottom connector (tee branch with tee cap or stove adapter) in the center of the insulation blanket.
- Wrap blanket around the liner. Hold in place every foot with pieces of 8” length of foil tape.
- Once the insulation is in place apply a continuous vertical length of foil tape from top to bottom of the overlapped insulation seam. The insulating wrap must overlap along its length by a minimum of 1”. A wider overlap is allowed but may cause installation difficulties in tight clearance situations.
- Next place insulated liner into the mesh sock.
- Starting at the bottom secure with the stainless steel wire in an helical manner (spiral) all the way to the top and twisted on itself at each end to hold it in place.

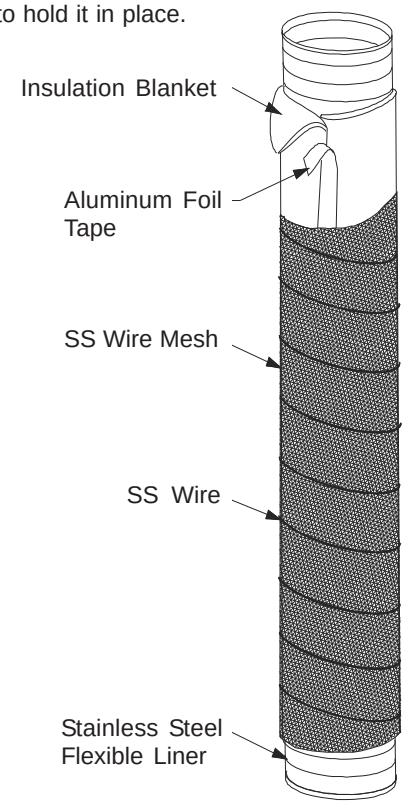

FIGURE 8

The following Figure 8 shows NFPA 211 diagrams for chimney connector systems and clearances to combustible walls (US only). In Canada, refer to CSA-B635 the Installation Code for Solid Fuel Burning Appliances and Equipment.

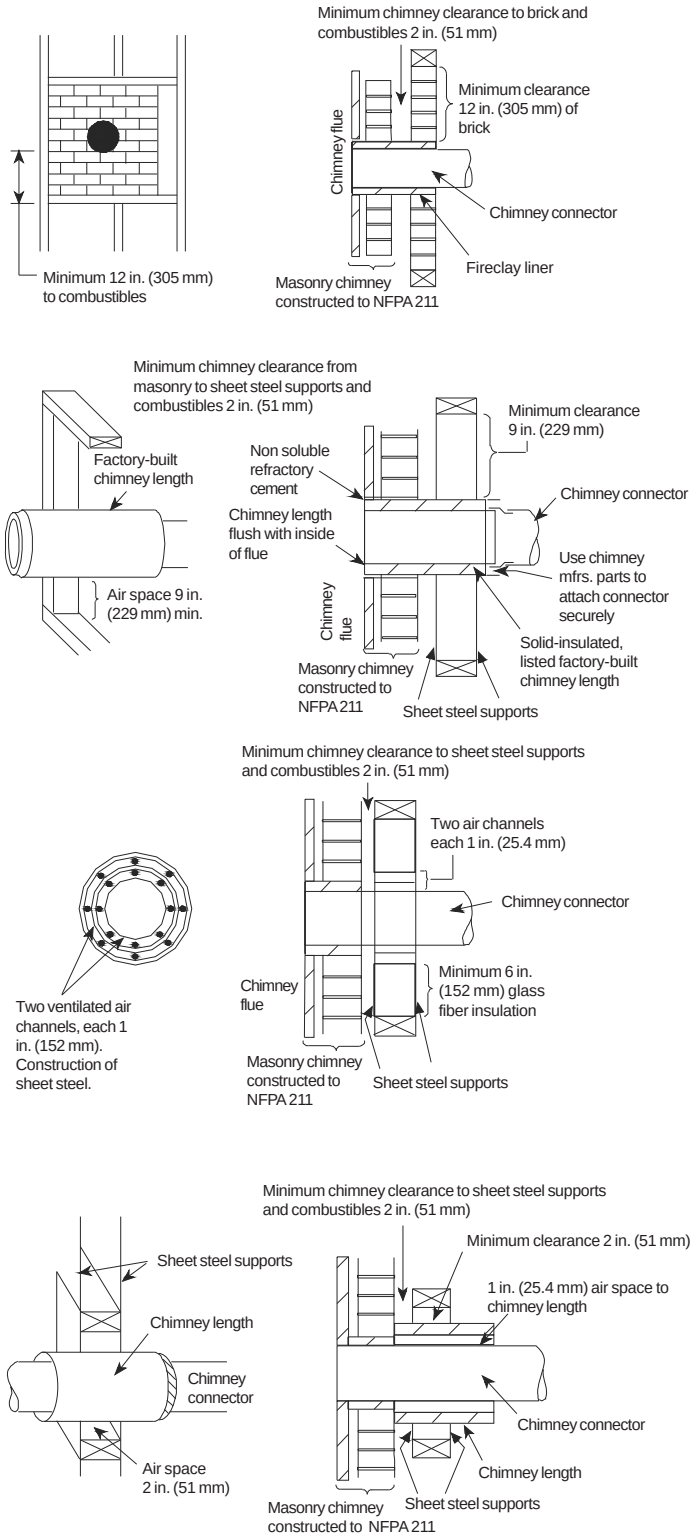

FIGURE 8

System A

Minimum 3.5 in. (90 mm) thick brick masonry wall framed into combustible wall with a minimum of 12 in. (305 mm) brick separation from clay liner to combustibles. Fireclay liner (ASTM C 315. Standard Specification for Clay Fire Linings, or equivalent), minimum 5/8 (16 mm) wall thickness, shall run from outer surface of brick wall to, but not beyond the inner surface of chimney flue liner and shall be firmly cemented in place.

Clearance: 12 in. (305 mm)

System B

Solid-insulated, listed factory-built chimney length of the same inside diameter as the chimney connector and having 1 in. (25.4 mm) or more of insulation with a minimum 9 in. (229 mm) air space between the outer wall of the chimney length and combustibles.

The inner end of the chimney length shall be flush with the inside of the masonry chimney flue and shall be sealed to the flue and to the brick masonry penetration with non-water-soluble refractory cement. Supports shall be securely fastened to wall surfaces on all sides.

Fasteners between supports and the chimney length shall not penetrate the chimney liner.

Clearance: 9 in. (229 mm)

System C

Sheet steel chimney connector, minimum 24 gauge (0.024 in. (0.61 mm)) in thickness, with a ventilated thimble, minimum 24 gauge (0.024 in. (0.61 mm)) in thickness, having two 1 in. (25.4 mm) air channels, separated from combustibles by a minimum of 6 in. (152 mm) of glass fiber insulation. Opening shall be covered, and thimble supported with a sheet steel support, minimum 24 gauge (0.024 in (0.61 mm)) in thickness.

Supports shall be securely fastened to wall surfaces on all sides and shall be sized to fit and hold chimney section.

Fasteners used to secure chimney section shall not penetrate chimney flue liner.

Clearance: 6 in. (152 mm)

System D

Solid-insulated, listed factory-built chimney length with an inside diameter 2 in. (51 mm) larger than the chimney connector and having 1 in. (25.4 mm) or more of insulation, serving as a pass-through for a single wall sheet steel chimney connector of minimum 24 gauge (0.024 in (0.61 mm)) thickness, with a minimum 2 in. (51 mm) air space between the outer wall of chimney section and combustibles).

Minimum length of chimney section shall be 12 in. (305 mm). Chimney section concentric with and spaced 1 in. (25.4 mm) away from connector by means of sheet steel support plates on both ends of chimney section. Opening shall be covered, and chimney section supported on both sides with sheet steel supports of minimum 24 gauge (0.024 in. (0.61 mm)) thickness.

Supports shall be securely fastened to wall surfaces on all sides and shall be sized to fit and hold chimney section.

Fasteners used to secure chimney section shall not penetrated chimney flue liner.

Clearance: 2 in. (51 mm)

Additional requirements:

1. Insulation material used as part of wall pass-through system shall be of noncombustible material and shall have a thermal conductivity of 1.0 Btu-in./hr-ft^2-jF (4.88 kg-cal/hr-m^2-jC) or less.
2. All clearances and thicknesses are minimums; larger clearances and thicknesses shall be permitted.
3. Any material used to close up an opening for the connector shall be of noncombustible material.
4. A connector to a masonry chimney, except for System B, shall extend in one continuous piece through the wall pass-through system and the chimney wall to the inner face of the flue liner, but not beyond.

7.) INSTALLATION OF APPLIANCE

- Start adding sections of connector pipes from the Tee Branch attached to the tee to the appliance. Follow all local building codes and manufacturers instructions.

- Unless certified for lesser clearances, Code requirements for single wall uninsulated connector pipe and unprotected combustible material must not be less than 18" (457mm), see also FIGURE 9. Check your local codes for any restrictions and requirements. Model DCC or DSP Double Wall Stove Pipe can be installed at reduced clearance of 6" with the installation of the Masonry Adapter. Follow the installation instructions supplied with DCC and DSP Double Wall Stove Pipe.

- If a combustible wall is in front of the brick chimney through which your connector pipe connects to the liner, in order to install the appliance, a listed wall pass-through system or other approved methods (see NFPA 211 or CAN/CSA-B365) must be installed. See Section 8 for the Insulated Wall Thimble (DSP-IWT) and FIGURE 10.

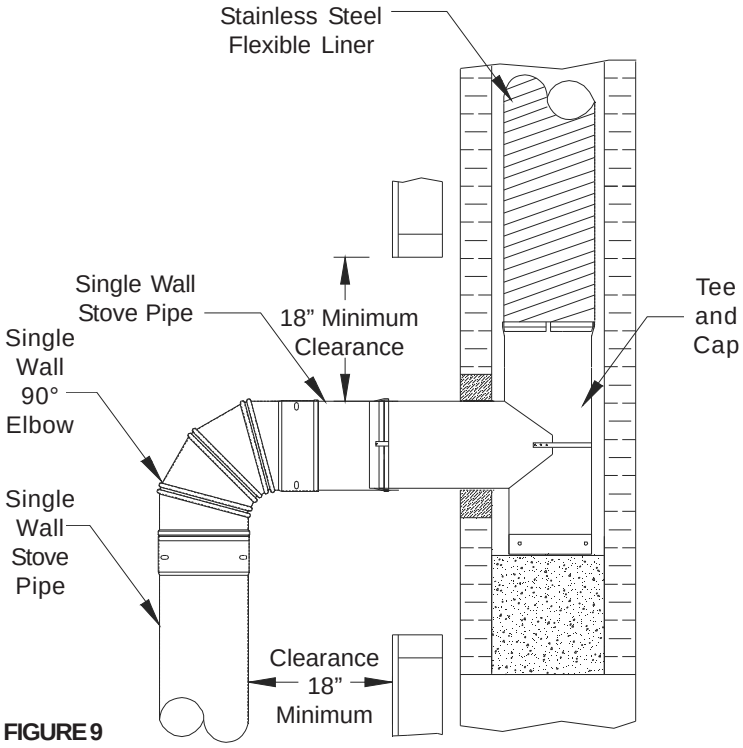

FIGURE 9

8.) INSTALLATION OF INSULATED WALL THIMBLE (IWT)

- If the 18-inch clearance to combustible materials – as mentioned in Section 7 is not achievable, an Insulated Wall Thimble (IWT) can be installed to reduce this clearance to two inches (see FIGURE 10). Follow the installation instructions supplied with the Insulated Wall Thimble DSP-IWT or any other certified Insulated Wall Thimble.

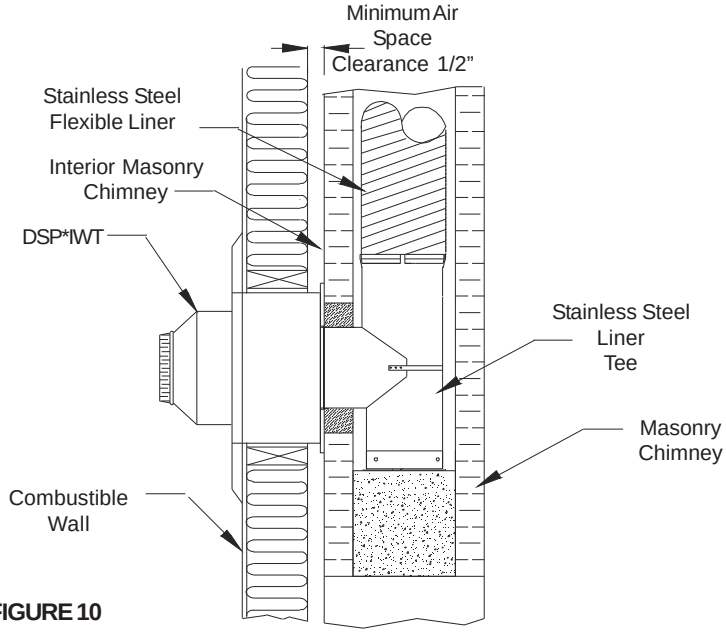

FIGURE 10

9.) INSTALLATION COMPLETION

1 After the appliance is correctly positioned, all the venting connections are completed and checked for proper installation (clearances to combustibles, proper support and component parts), fill the void area around the penetration hole with a high temperature ceramic sealant, or other non combustible filler material instead of mortar.

2 Upon completion of the installation fill in the applicable information below. If markings are not visible, fill in the supplied label and display adjacent to the liner inlet.

Installation Date:_____

Technician`s
Name:_____

Technician`s
Address: _____

_____

_____

10.) INSPECTION AND MAINTENANCE INSTRUCTIONS

Should you have any questions concerning inspection and maintenance of the Stainless Steel Flexible Liner please contact:

United States
5030 Corporate Exchange Blvd., SE
Grand Rapids, MI 49512
1.800.433.6441

Canada
375 Green Road
Stoney Creek, Ontario L8E 4A5
1.888.SELKIRK (735.5475)

"Creosote and Soot – formation and need for removal"

Your Stainless Steel Flexible Liner must be installed and serviced by a qualified chimney or venting professional. The need for chimney maintenance depends on the kind of appliance and how it is operated. Gas and oil-burning appliances need very little, but wood-burning appliances may need a great deal of maintenance. Refer also to the appliance manufacturer's maintenance instructions for recommendations relative to required maintenance of the appliance.

Good operating and firing techniques of your wood burner will have a positive impact in reducing creosote build-up. Burn hot, bright fires and fire each load hot. It is important to load your appliance properly and to avoid smoldering fires. By doing so, it reduces the risk of chimney fires and creosote formation. If your wood is not thoroughly seasoned, split it in smaller pieces instead of larger ones. Ideally, the moisture content of your firewood should be between 18 and 22 percent.

When wood is burned slowly, it produces tar and other organic vapours, which combine with expelled moisture to form creosote. The creosote vapours condense in the relatively cool liner flue of a slow-burning fire. As a result, creosote accumulates on the flue lining. When ignited, this creosote creates a chimney fire with extremely high temperatures.

With a new installation, the chimney should be inspected frequently (every two weeks) to determine the rate of creosote formation. When familiar with the appliance and liner characteristics, the liner should be inspected at least once every two months during the heating season to determine if a creosote or soot build-up has occurred. Check spark arrester screens at least every 2 to 4 weeks. If the spark arrester becomes clogged with creosote, it should be cleaned or replaces.

If creosote or soot build-up has occurred (1/16" or more), it should be removed to reduce the risk of a chimney fire. Every liner and connector pipe shall be inspected annually and cleaned as often as may be necessary to keep the liner and connector pipe free from dangerous accumulation of combustible deposits.

Contact a professional certified chimney sweep for chimney cleaning services and advice if you have any doubts about your ability to clean your liner system or if the task is too large. To visually inspect the chimney, remove the Liner Cap off the liner. Remove the Tee Cap (if so equipped) to clean from the bottom. This will permit the insertion of a flashlight for inspection. Select the proper sized nylon/poly chimney brush to clean the liner. Make sure the brush passes throughout the complete length of the liner, incuding connectors and tee. It may be required to disassemble the connector assembly from the appliance for complete inspection and cleaning.

If chemical cleaners are used to assist in the cleaning of the Stainless Steel Flexible Liner, make sure it is a product which is non corrosive. We will assume no liability for damage resulting from the use of chemical cleaners. Chemical cleaners (including sweeping logs products) do not replace the optimal method of cleaning a liner by a mechanical brushing for removal of creosote and other potentially hazardous material. This is in conjunction with a complete evaluation and visual inspection of the system by a professional chimney sweep. It is important that the Liner system be checked and cleaned annually. This is for the safety of the homeowner and necessary to meet the warranty requirement.

Avoid burning "green", "unseasoned" "wet" wood. Heat is wasted as it must first dry and evaporate the moisture content in the firewood. As the water evaporates it will form into creosote which will then condense in a relatively cool firebox and liner. This will not permit a clean hot burn. Do not burn saltwater driftwood, treated wood, wax logs, pressure treated lumber, rail road ties, or plastics. Fuel other than firewood may burn excessibely hot leading to damages to the liner system and become a serious fire hazard. Burning such materials may also lead to severe corrosion of your appliance and of the liner.

AVAILABLE COMPONENTS - (* denotes diameter)

DESCRIPTION	PART NUMBER
COMPLETE STANDARD KIT 25' (4" TO 8")	*MF25KT
COMPLETE STANDARD KIT 35' (4" TO 8")	*MF35KT
COMPLETE SMOOTHWALL KIT 25' (4" TO 8")	*MF25KTS
COMPLETE SMOOTHWALL KIT 35' (4" TO 8")	*MF35KTS
INSERT BASIC KIT 25' (5", 5.5", 6")	*MF25IK
INSERT BASIC KIT 35' (5", 5.5", 6")	*MF35IK
SMOOTHWALL BASIC KIT 25' (5", 5.5", 6")	*MF25IKS
SMOOTHWALL BASIC KIT 35' (5", 5.5", 6")	*MF35IKS
PELLET KIT 25' (3" & 4")	*MF25PK
PELLET KIT 35' (3" & 4")	*MF35PK
INSULATION WRAP KIT (5" - 8")	*RF101
FLEX LENGTH 25' (4" TO 8")	*MF25SFL
FLEX LENGTH 35' (4" TO 8")	*MF35SFL
SMOOTHWALL FLEX LENGTH 25' (4" TO 8")	*MF25SFLS
SMOOTHWALL FLEX LENGTH 35' (4" TO 8")	*MF35SFLS
30° ELBOW (4" TO 8")	*MFFE30
45° ELBOW (4" TO 8")	*MFFE45
90° ELBOW (4" TO 8")	*MFFE90
FLEX TEE (4" TO 8")	*MFFT
PELLET TEE (3" & 4")	*MFPT
TEE CAP (4" TO 8")	*MFTC
SMALL FLASHING - 13" X 13" (4" TO 8")	*MFFS
LARGE FLASHING - 18" X 18" (4" TO 8")	*MFFL
RAIN CAP (4" TO 8")	*MFRC
TOP KIT EXTENSION (4" TO 8")	*MFTKE
FLEX CONNECTOR (4" TO 8")	*MFFC
STOVE ADAPTER (5", 5.5", 6")	*MFSA
PULLING CONE (4" TO 8")	*MFPC

INSTALLATION INFORMATION

Leave with homeowner. Homeowner: Keep in a safe place for future reference.

PRODUCT INFO:

Liner Model : ***Stainless Steel Flexible Liner***
Flue Size: _____

Total Height: _____

Inside Installation ___ Outside Installation ___

Connected To (type of appliance):
Wood Stove ___
Boiler ___
Insert ___
Furnace ___
Other (specify) _____

FUEL:
Wood ___
Gas ___
Oil ___
Other (specify) _____

LOCATION OF APPLIANCE:
Basement ___
Main Floor ___
Other (specify)_____

Installation Date:_____

DEALER INFO

Dealer Name:_____

Address:_____

City: _____

Province/State:_____

TECHNICIAN INFO

Technician Name:_____

Address:_____

City: _____

Province/State:_____

©2018 Stainless Steel Flexible Liner All Rights Reserved

DIRECTIVES D'INSTRUCTION
&
GUIDE D'ENTRETIEN

Gaine de reliage flexible en acier inoxydable
SYSTÈME DE RELIAGE POUR CHEMINÉE

IL EST DE LA PLUS HAUTE IMPORTANCE D'INSTALLER CE CONDUIT DE CHEMINÉE EN CONFORMITÉ AVEC CES DIRECTIVES SEULEMENT

LISEZ TOUTES LES DIRECTIVES AVANT DE PROCÉDER À L'INSTALLATION. À DÉFAUT D'INSTALLER CE SYSTÈME SELON CES DIRECTIVES, ANNULERA LES CONDITIONS DE CERTIFICATION AINSI QUE LA GARANTIE DU FABRICANT. CONSERVEZ CES DIRECTIVES DANS UN ENDROIT SÉCURITAIRE AFIN DE POUVOIR VOUS Y REPORTER AU BESOIN

c UL us
HOMOLOGUÉ

Mis à l'essai selon les normes UL 1777 CAN/ULC-S635 Class 3

Installateur: Il est de la plus haute importance que ces directives seront laissé avec le propriétaire.
Propriétaire: Gardez les directives d'installation et guide d'entretien dans un endroit sécuritaire pour référence future.

5030 Corporate Exchange Blvd. SE
Grand Rapids, MI 49512
Telephone: 800.433.6341

375 Green Road
Stoney Creek, ON L8E 4A5
Telephone: 888.735.5475

LA GAINE DE RELIAGE FLEXIBLE EN ACIER INOXYDABLE EST UN SYSTÈME DE DOUBLURE CONÇU ET RÉPERTORIÉS POUR ÊTRE INSTALLÉ À L'INTÉRIEUR D'UNE CHEMINÉE DE MAÇONNERIE POUR L'ÉVACUATION DES PRODUITS DE COMBUSTION POUR APPAREILS DE CHAUFFAGE BRÛLANT AU PÉTROLE, GAZ, OU UN COMBUSTIBLE SOLIDE.

Pour installation dans les cheminées de maçonnerie

LISEZ ATTENTIVEMENT LES DIRECTIVES À SUIVRE AVANT DE COMMENCER VOTRE PROJET. SOUVENEZ-VOUS QUE LA PRIORITÉ EST LA SÉCURITÉ. LA GAINE DE RELIAGE EN ACIER INOXYDABLE A ÉTÉ CONÇUE POUR ÊTRE INSTALLÉE PAR UNE PERSONNE QUALIFIÉE, EN CONFORMITÉ AUX CODES LOCAUX DU BÂTIMENT.

IMPORTANT

VOTRE CONDUIT A ÉTÉ MIS À L'ESSAI ET HOMOLOGUÉ POUR UTILISATION AVEC LES SOUTIENS, SECTIONS, ETC. DÉCRITS DANS CE DOCUMENT. L'ÉLIMINATION OU LA MODIFICATION DE TOUTES PIÈCES OU DE TOUS MATÉRIAUX REQUIS POUR L'INSTALLATION PEUT COMPROMETTRE SÉRIEUSEMENT LA SÉCURITÉ DE VOTRE INSTALLATION ET ANNULER LES CONDITIONS DE CERTIFICATIONS ET/OU LA GARANTIE DE VOTRE CONDUIT.

TABLE DES MATIÈRES

Information de produit..... 4

Outils et matériaux..... 4

Inspection et préparation de la cheminée..... 4

Le dimensionnement du conduit de reliage..... 4-5

Déterminer si le conduit va faire dans la cheminée..... 5

Installation du conduit en acier inoxydable..... 5-6

Installation d'un encastrable dans un foyer de maçonnerie..... 7

Isolée le conduit..... 7

Dégagement de connecteur de tuyau..... 8

Installation de l'appareil..... 9

Installation de la bague murale isolé..... 9

Complèter l'installation..... 9

Entretien et nettoyage du conduit..... 10

Pièces disponible..... 10

Information d'installation..... 11

5030 Corporate Exchange Blvd. SE
Grand Rapids, MI 49512
Telephone: 800.433.6341
info@selkirkcorp.com
info@hartcool.com

375 Green Road
Stoney Creek, ON L8E4A5
Telephone: 888.735.5475
cscanada@selkirkcorp.com

INFORMATION DU PRODUIT

Le conduit en acier inoxydable est conç et répertoriés pour être installé à l'intérieur d'une cheminée de maçonnerie pour l'évacuation des produits de combustion pour appareils de chauffage brûlant au pétrole, gaz, ou un combustible solide. Ce conduit de reliage doit être installé par un ramoneur ou installateur professionnels certifiés au États-Unit par NFI (National Fireplace Institute) ou au Canada par WETT (Wood Energy Technology Transfer). Le conduit de reliage flexible en acier inoxydable est conçu pour les appareils résidentiels (y compris les foyers encastrés) et les appareil de chauffage des bâtiments dans lesquels les températures maximales constantes dans le conduit n'excèdent normalement pas 1200º F (650º C) au Canada et 1000º F (540º C) aux Etats-Unis.

Le conduit en acier inoxydable flexible n'est pas prévu pour l'usage avec les appareils au gaz de catégorie II, III ou IV ou tout autres appareils causant une condensation d'acides corrosifs sur le conduit ou créent des pressions positives dans le système de cheminée.

Ne pas connecter un appareil brûlant un combustible liquide avec un conduit de reliage servant un appareil chauffant un combustible solide.

Le conduit flexible, solin et chapeau sont construit d'un acier inoxydable de série 300. Ces composants comme système de fixation ont un collier de serrage à vis intégré.

Chaque installation doit être prévue pour la meilleure performance de l'appareil en cours de l'installation. Reportez-vous aux instructions d'installation du fabricant pour déterminer si aucune restriction spéciale n'est requise pour appareil spécifique. L'installation doit être conforme aux normes nationales, régionales, de l'états et aux codes locaux. Contactez l'autorité en compétence avant de commencer tout travail et d'obtenir les permis requis. Noubliez pas, indépendamment des codes nationaux, les inspecteurs en bâtiment ont compétence ultime.

OUTILS ET MATÉRIAUX

Les outils et matériaux suivants ou d'autres seront requis dépendant de l'emplacement et de la structure de la cheminée:

Gants	Masque filtrant (3M 9900 ou equiv.)
Lunettes de protection	Couverture
Échelle/échafaudage	Brosses de nettoyage
Aspirateur	Cordon de rallonge / Balladeuse
Mèche de perceuse à ciment	Mèche en acier à haute vitesse1/8"
1/2" ou 3/8"	Perceuse électrique ou à main
Mètre à ruban	Scie à mètaux/alternatives et lames
Couteau utilitaire	Clés à mollette/ensemble de douilles
Tournevis et tourne écrou 5/16	Poinçon/Craie/Marqueur feutre
Marteau	Ciseaux /cisailles à tôle
Pinces	Pince plianteà métal
Couteau à froid	Calfatrage à la silicon
Sac de mélange à ciment	Pistolet de calfatrage
Truelle	Câble (10 pi. plus que la cheminée
Gamelle à ciment	avec crochet
Ruban métallique	Riveteuse et rivets de 1/8 po

1.) INSPECTION ET PRÉPARATION DE LA CHEMINÉE

La cheminée existante doit satisfaire les codes suivants pour une bonne construction et exigences de conformité avant que le conduit peut être installé:

- La cheminée doit avoir un mur d'épaisseur adéquate, i.e.: pour maçonnerie solide une épaisseur minimum de 4 pouces (nominale) ou tel que requis par les codes du bâtiment locaux.
- Avant de procéder à l'installation du conduit, la cheminée doit être nettoyée soigneusement par un ramoneur certifié pour enlever tous dépôts de suie, créosote, créosote vitrer qui c'est déposé dans la cheminée et dans la chambre interne du foyer. Si vous ne nettoyer pas la cheminée à fond avant d'installer un nouveau conduit, vous risquez de provoquer un incendie ou de causer des dommages à la maison.
- Une inspection doit être effectuée pour déterminer que la cheminée est structurellement solide. Si l'intégrité de la structure de la cheminée est en question, i.e.: briques branlantes ou manquantes, mal installé ou des fissures à la maçonnerie ou au joint de mortier, les réparations doivent être effectuées avant l'installation du conduit de reliage.
- La cheminée doit être un minimum de dix pieds et un maximum de cent pieds de hauteur.

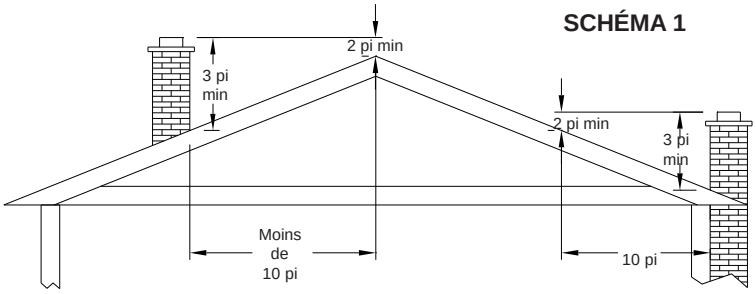

- Les autorités exigent que la cheminée de maçonnerie s'élève au moins 3 pieds au-dessus du point le plus élevé où elle traverse le toit d'un bâtiment et, doit surplomber d'au moins 2 pieds au-dessus de toute partie du bâtiment situé dans un rayon de dix pieds (voir le SCHÉMA 1).

2.) LE DIMENSIONNEMENT DU CONDUIT DE RELIAGE

- Une cheminée de maçonnerie ou de béton doit être conforme aux codes suivant: Code national du bâtiment, CAN/CSA-A405 pour Construction et Dévelopement de Cheminées Foyers en maçonnerie et le NFPA 211.

REMARQUE: L'utilisation en toute sécurité d'un système de ventilation dépend de l'installation et de l'utilisation conforme de tous les matériaux et composants fournis par le fabricant et de l'utilisation et du fonctionnement adéquats de l'équipement de chauffage raccordé. Les gaines de reliage et les composants dépendent de la taille et de la configuration de la structure de la cheminée ainsi que du type, du nombre et de l'emplacement des appareils qui doivent être ventilés dans la cheminée.

- Ne pas connecter un appareil brûlant un combustible liquide avec un conduit de reliage servant un appareil chauffant un combustible solide.
- Pour les appareils à combustible solide, la section transversale de la gaine ne doit pas être inférieure à la section transversale de la buse de l'appareil. La section transversale de la cheminée ne doit pas être plus de trois fois la section transversale de la buse de l'appareil. Voir aussi NFPA 211 pour les combustibles solides aux États-Unis et CAN / CSA-B365 au Canada. Prendre note que cette formule peut varier en fonction de la hauteur de la cheminée et d'autres facteurs.
- Le connecteur de tuyau utilisé pour connecter l'appareil au conduit de reliage doit respecter les dégagements requis comme déterminé par les instructions d'installation du fabricant de l'appareil, le code national du bâtiment, ou le code du bâtiment local, selon ce qui est en vigueur.
- Pour les appareils brûlant au gaz veuillez consulter le codes d'installation pour les équipements brûlant au gaz (CAN/CSA-B149); pour appareils et équipement brûlant au mazout (CAN/CSA-B139); pour appareils et équipement brûlant un combustible solide (CAN/CSA-B365). Reportez-vous également aux instructions du fabricant fournit avec l'appareil. Un conduit incorrectement dimensionnés pour ces appareils peut conduire à des problèmes de performance et de condensation avec un système de reliage.
- L'espace d'air entre l'extérieur de la cheminée de maçonnerie et les matériaux combustibles doit être vérifié pour affirmer que la cheminée est conforme aux exigences du code du bâtiment applicable.
- Si la cheminée est construite à l'intérieur de la structure, un dégagement d'air libre minimum de deux pouces doit entourer la cheminée de tout matériau combustible. Si la cheminée est construite à l'extérieur de la structure, un pouce (1/2 po au Canada) de dégagement d'air libre doit être maintenu entre la cheminée et tous les autres matériaux combustibles (voir le tableau 1 et schéma 2).
- Lorsque la cheminée traverse un plancher, un plafond, ou autres

structure horizontale ou verticale, les coup-feu ou un matériau non combustible doit être utilisé.

Si les dégagements indiqués ci-dessus ne peuvent pas être déterminés, le conduit doit être installé avec une couverture isolée.
- Ce système est approuvé au Canada et aux Etats-Unis pour être utiliser avec une couverture isolée en céramique pour réduire les dégagements requis au combustible se trouvant à l'extérieur de la cheminée de maçonnerie seulement. Le dégagement entre la cheminée de maçonnerie et les matériaux combustibles dépend de la configuration d'installation comme représenté sur le tableau 1 et le schéma 2.
- Une couverture isolée approuvée avec une densité de 8 poids, par 1/2 po d'épaisseur avec une feuille métallique sur un côté ou la couverture isolée en céramique augmentera le fonctionnement du système et la vie de la cheminée.
Quand:
- L'installation doit répondre aux exigences d'UL1777 au dégagement nul aux combustibles.
- La cheminée étant regarnie est localisée dehors.
- De basses températures de fumée sont prévues.

Tableau 1 - ESPACE D'AIR AU CONDUIT (voir schéma 2)				
Genre d'installation	Gaine en acier inox. à l'intérieur de la cheminée	Dégagement requis entre l'extérieur de la cheminée et les combustibles		
	Dégagement 'A'	Installation Intérieur 'B'	Installation Extérieur 'B'	Pays
Gaine en acier inoxydable	0"	2"	1/2"	Canadá
	0"	2"	1"	U.S.
Gaine en acier inox. isolé*	0"	0"	0"	Canadá
	0"	0"	0"	U.S.

* Isolé le conduit flexible avec une couverture isolée approuvée avec densité 8 poids, une épaisseur de 1/2 po avec une feuille métallique sur un côté ou l'ensemble de couverture isolé en céramique *RF101 (*dénotes le diamètre de 5po à 8po).

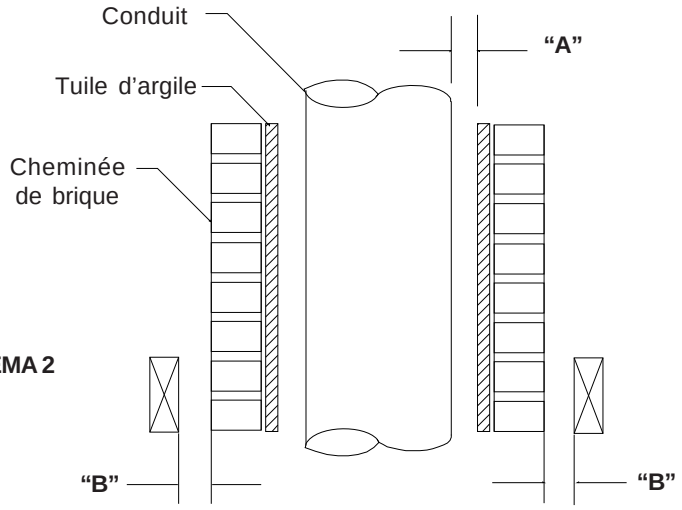

SCHÉMA 2

*** N.B.:Tandis que l'isolant n'est pas exigé pour chaque application, il est fortement recommandé. Le fonctionnement du système de chauffage est considérablement augmenté en ajoutant une couverture d'isolant. Un système isolé aide à améliorer le tirage, minimise la condensation et les surfaces du conduit de cheminée se réchauffe plus rapidement. Ce dispositif supplémentaire est important pour les cheminées extérieures.**

3.) DÉTERMINEZ SI LE CONDUIT FAIT DANS LA CHEMINÉE

- Les cheminées étant généralement remplies de suie et de poussière, il serait préférable d'enlever ou de couvrir vos meubles et tapis pendant le nettoyage et l'installation du conduit. Le conduit en acier inoxydable peut être installé à l'intérieur d'une cheminée de maçonnerie existante avec une tuile d'argyle, ou la tuile d'argyle peut être enlevé. Il est extrêmement important que le bon diamètre fait dans la cheminée. Certains facteurs, tels que la construction de la cheminée, les décalages, peut changer le diamêtre à l'intérieur de la cheminée. Il est préférable de prouver l'intérieur de la cheminée avant d'essayer d'installer le conduit. Ceci peut être fait en abaissant une courte section de conduit du même diamètre dans la cheminée pour voir si cela va passer tout en bas. Vous pouvez également utiliser un cône de tirage pour accomplir l'abaissement. Si le conduit aura besoin d'être isolé cela affectera les dimensions nécessaires requises pour installer le conduit. Si un conduit rond est nécessaire pour évacuer l'appareil et il ne fait pas dans la cheminée il sera nécessaire d'ovaliser le conduit avant de l'abaisser en place, cependant un conduit ovalisé changera la surface de coupe transversale.
La taille du conduit doit être déterminé en fonctions des recommendations du fabricant de l'appareil raccordé et les codes d'installations. Il ne doit jamais être plus petit que celui de la sortie de l'appareil. Un conduit incorrectement dimensionnés peut conduire à des problèmes de performance et entraîner une condensation excessive d'humidité, une accumulation de créosote et un faible tirage. Un technicien certifié peut modifier la taille mais seulement dans le périmètre des codes. Consulter le fabricant de l'appareil pour obtenir des conseils.

N. B.: Portez toujours des gants, masque filtrant et lunettes de protection

4.) INSTALLATION DU CONDUIT EN ACIER INOXYDABLE

- Assurez-vous que les viroles utilisées pour l'installation se trouve dans la bonne cheminée pour maintenir le dégagement nécessaire aux combustibles pour le connecteur de tuyau à l'appareil. Si les dégagements ne sont pas adéquats reconstruire la virole à la position requise.
- Déterminer la longueur du conduit en mesurant à partir du bas de la virole jusqu'au sommet de la cheminée. A cette mesure ajouter environ six pouces pour accommoder le couronnement de ciment et les pièces de fixation supérieure. Couper le conduit à la longueur requise.

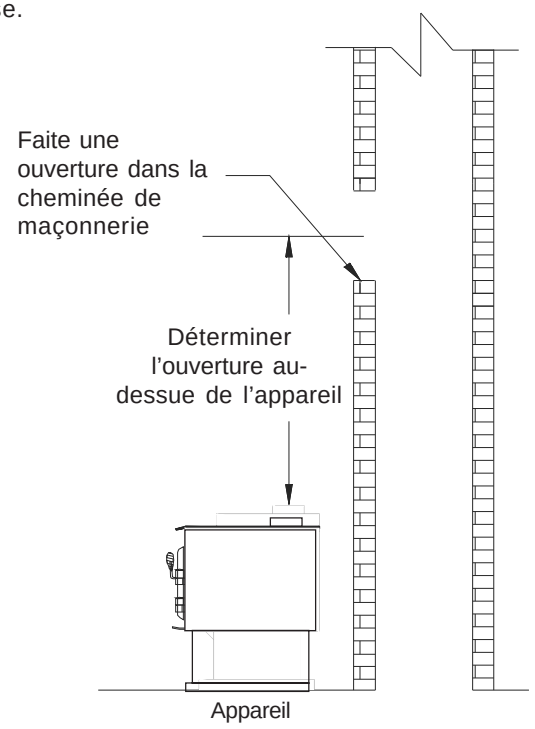

Schéma 3 - Préparation d'ouverture de cheminée de maçonnerie

- Si nécessaire, 2 longueurs peuvent être jointes en utilisant le connecteur flexible. Vous pouvez également utiliser le cône de tirage pour faciliter l'installation du conduit à partir du haut de la cheminée.
- Enlever la rallonge du té et attachez le corps de té au conduit en insérant le conduit dans le té autant que possible.
- À l'aide d'un tourne écrous de 5/16 po (8mm), serrez fermement le collier de serrage à vis intégré jusqu'a ce qu'elle soit bien serrée. Si le conduit doit être isolé installer la couverture maintenant. Si un bouchon de té va être utilisé, fixer-le au bas du té maintenant.
- Prendre la rallonge qui a été retiré du té et étendre le collier de serrage complètement. Glisser la rallonge de té dans la virole avec le collier de serrage centrée dans la cheminée. Abaiser le conduit à partir du haut, insérer le té à travers du collier de serrage de la rallonge de té. C'est possible d'avoir besoin de faire pivoter le conduit pour aligner l'ouverture du té avec la rallonge de té. Une fois que vous avez aligné la rallonge de té, serrez le collier de serrage pour sécuriser la rallonge de té.
- Sceller le contour de la rallonge avec un ciment pour former un joint étanche.
- L'ensemble de support du haut (plaque de support et capuchon) est utilisé pour supporter le poids total du conduit au sommet de la cheminée de maçonnerie.

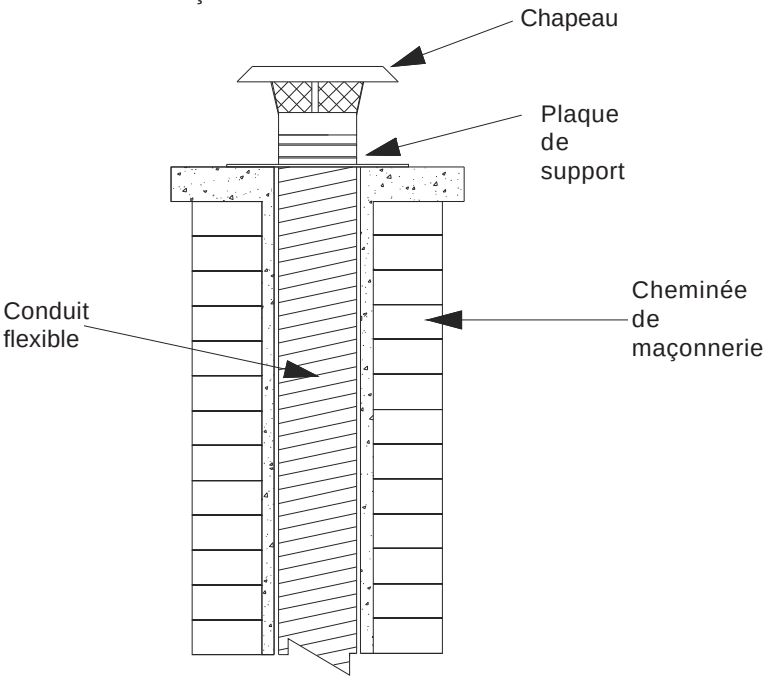

SCHÉMA 4 - Installation du conduit en acier inoxydable

- Votre cheminée peut être munie d'une tuile en argile qui se prolonge au-dessus du couronnement de cheminée. Il n'est pas nécessaire de l'enlever si elle est en bonne condition. Faites les réparations nécessaire des fissures ou si les détériorations sont visibles.
- Si d'autre part elle n'est pas en bonne état ou les dommages sont évidents, vous devrez l'égaliser en enlevant tout excédent à l'aide d'un marteau et un couteau froid. Évitez de laisser tomber de gros morceaux d'argile ou débris dans la cheminée; enlevez-les si ceci arrive. Quand vous avez terminé ces tâches, remplissez à l'aide de mortier toutes les fissures et irrégularités qui se trouvent sur la cheminée. Procéder à l'installation de l'ensemble de support du haut.
- Ceci est accompli en retirant d'abord le capuchon qui fait partie de l'ensemble de support en desserant le collier de serrage à vis intégré par quelques tours. Ensuite, installer la plaque de support par-dessue le conduit, serrer le collier de serrage à vis intégré jusqu'à qu'il soit bien serré, puis fixer la plaque de support avec de la silicone ou tapcons. Couper le conduit au ras de la partie supérieure de la plaque de support et remettre en place le capuchon.
- Pour faciliter le nettoyage et l'inspection, les ouvertures dans les murs no doit être placée directement derrière l'appareil de chauffage.
- Une extension supérieure est disponible pour étendre la hauteurs du système flexible. L'extension se fixe à la plaque de support, le capuchon s'attache à l'extension à l'aide de collier de serrage à vis intégré.

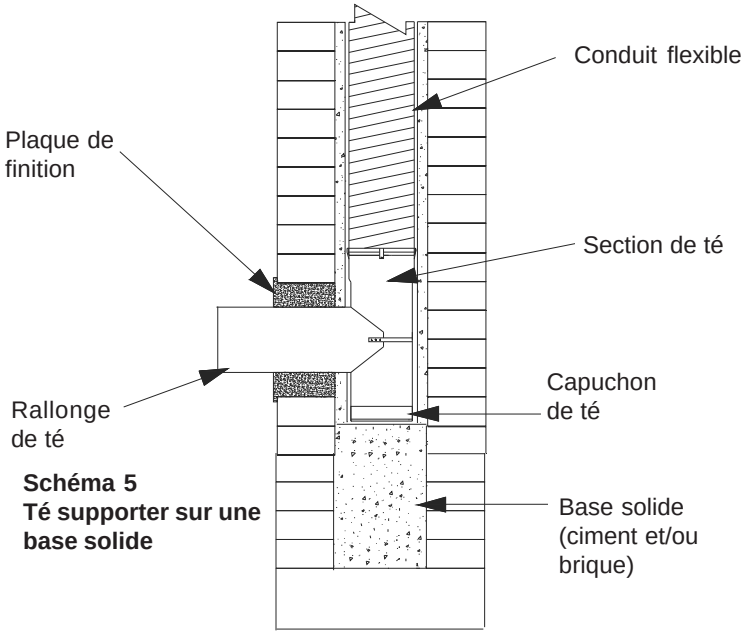

Schéma 5
Té supporter sur une base solide

Vous pouvez également reposer le té avec bouchon sur une base solide soit de ciment ou de brique. La rallonge de té est relié à l'appareil de chauffage avec un connecteur de tuyau approprié. L'enlèvement de suie pendant le nettoyage se fait par la rallonge de té après que l'appareil a été débranché (voir schéma 5). REMARQUE: Vous devrez aussi utiliser la plaque de support au haut de la cheminée.

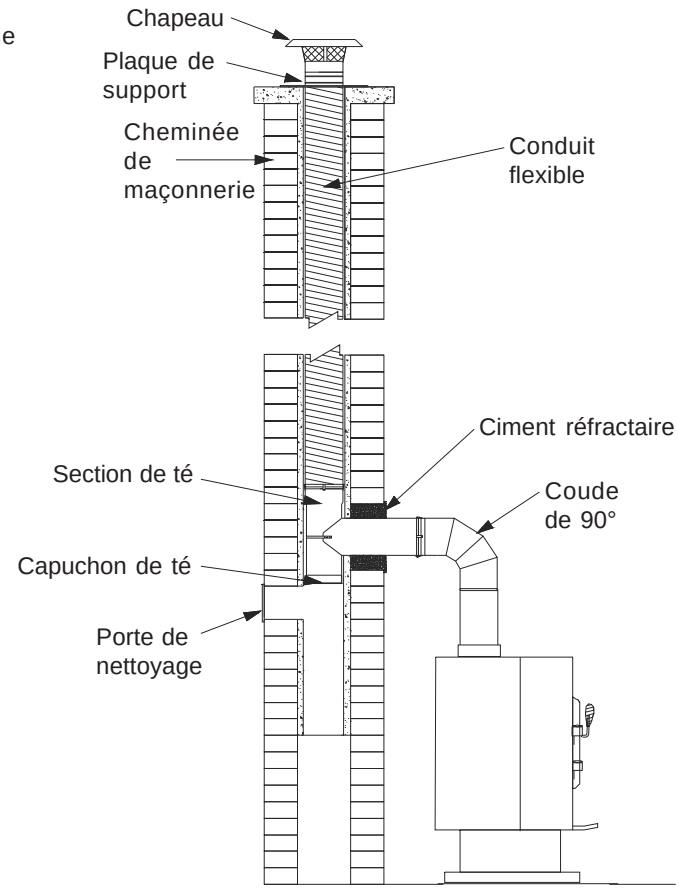

SCHÉMA 6 - Installation typique avec conduit flexible

5.) INSTALLATION D'UN ENCASTRABLE

Pour une installation d'un encastrable dans un foyer de maçonnerie un ensemble de conduit flexible pour encastrable est disponible. Pour cette application un té et bouchon ne sont pas nécessaires. Cette ensemble contient un adaptateur de poêle pour accepter le conduit flexible à l'extrémité femelle avec un collier de serrage à vis intégré. L'adaptateur de poêle se glisse à l'intérieur de la buse de l'encastrable pour une transition facile. Voir le schéma 7 pour une installation typique.

- Dans certaines applications, un coude faciliterait la connexion au niveau de l'encastrable. Ceux-ci sont disponibles en 30°, 45° ou 90°.
- Suivez les instructions du fabricant fournies avec l'encastrable pour plus de détails sur la connexion.

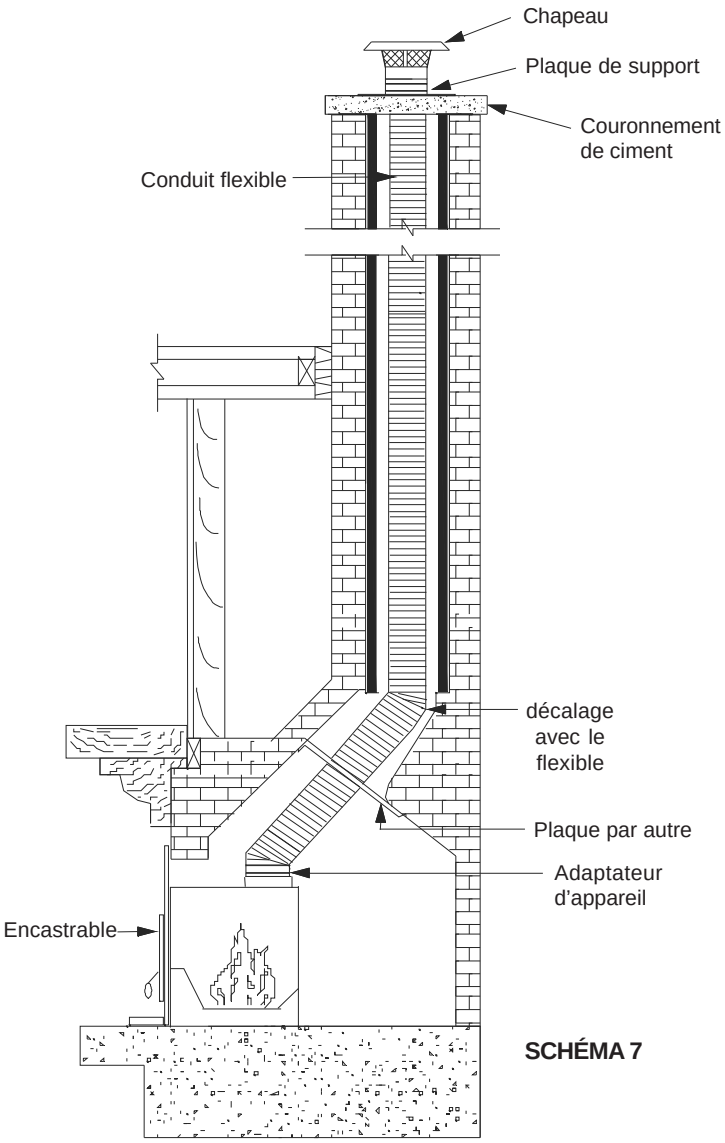

SCHÉMA 7

6.) ISOLER LE CONDUIT (SI NÉCESSAIRE)

Une note au sujet de l'isolant du conduit en acier inoxydable:

Ce n'est pas toutes les situations qui requièrent que le conduit soit isolé. La norme UL1777 pour l'installation de conduit en acier inoxydable nécessite un isolant car la cheminée non conforme au code n'a aucun dégagement par rapport au combustibles ou à un autre défaut. La définition d'une cheminée conforme au code est celle qui respecte ou dépasse la norme NFPA 211 au États-Unis et la norme CAN/CSA-A405 pour la conception et construction de cheminées et de foyers en maçonnerie au Canada.

Pour qu'un système de conduit répondent aux normes, touts les composants listés doivent être installés avec les dégagements appropriés. La trousse de couverture isolante- *RF101 (* indique un diamètre de 5 à 8 po) est disponible avec:

10 pieds - Couverture isolante
10 pieds - Manchon maille
10 pieds - ruban métallique
35 pieds - fil en acier inoxydable

Isolé avec l'ensemble de couverture isolante:

- Le conduit doit être isolée au bas du té incluant le bouchon (dans le cas d'un encastrable, de l'adaptateur d'appareil d'où il s'arrêterait lors de l'insertion dans l'appareil). La couverture isolante doit être à 3 po sous le couronnement de cheminée pour permettre une dilation thermique verticale.
- Après avoir déterminé cette longueur, préparer des sections de couverture isolante avec un chevauchement d'au moins 2 pouces et recouvert d'un ruban métallique.
- Positionner la couverture sur une surface plane avec le côté métallique vers le bas.
- Placer le conduit et le connecteur (té avec bouchon ou l'adaptateur de poêle) au centre de la couverture.
- Enrouler la couverture autour du conduit. Tenir en place avec des morceaux de ruban métalique (environ huit pouces de longueur) à chaque 12 pouces.
- Une fois que l'isolant est en place, appliquez une bande continue de ruban métallique de haut en bas sur l'isolant chevauché. La couverture doit se chevaucher sur sa longueur d'au moins 1 po. Un chevauchement plus large est permis mais il peut causer des difficultés d'installation dans des situations de dégagement serré.
- Insérer le manchon maille par-dessus le conduit isolé et tirer-le toute au haut de la couverture.
- En commencant par le bas installer le fil en acier inoxydable d'une manière hélicoïdale (spirale) vers le haut et tordu sur lui-même à chaque extrémité pour le maintenir en place.

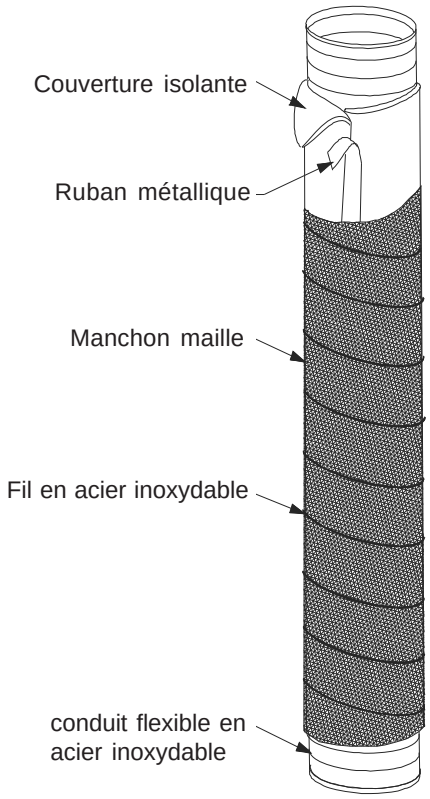

SCHÉMA 8

Le schéma 8 montre les diagrammes de NFPA 211 pour les systèmes de raccords de cheminée et les dégagements aux murs combustibles (É.-U. seulement). Au Canada, se référer à la norme CAN/CSA-B635, le code d'installation des appareils à combustion solides.

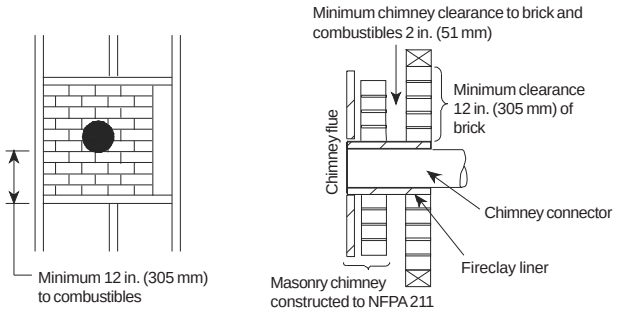

System A

Minimum 3.5 in. (90 mm) thick brick masonry wall framed into combustible wall with a minimum of 12 in. (305 mm) brick separation from clay liner to combustibles. Fireclay liner (ASTM C 315. Standard Specification for Clay Fire Linings, or equivalent), minimum 5/8 (16 mm) wall thickness, shall run from outer surface of brick wall to, but not beyond the inner surface of chimney flue liner and shall be firmly cemented in place.

Clearance: 12 in. (305 mm)

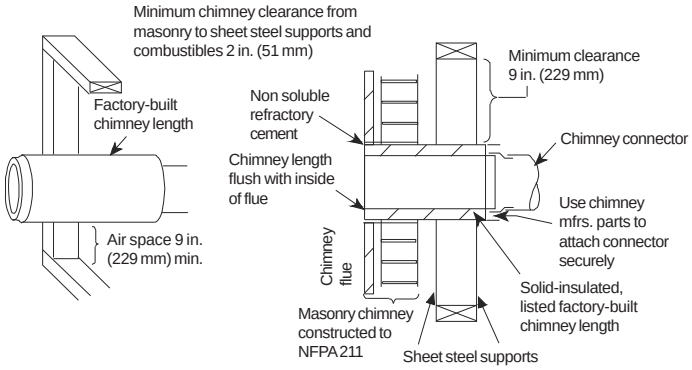

System B

Solid-insulated, listed factory-built chimney length of the same inside diameter as the chimney connector and having 1 in. (25.4 mm) or more of insulation with a minimum 9 in. (229 mm) air space between the outer wall of the chimney length and combustibles.

The inner end of the chimney length shall be flush with the inside of the masonry chimney flue and shall be sealed to the flue and to the brick masonry penetration with non-water-soluble refractory cement. Supports shall be securely fastened to wall surfaces on all sides.

Fasteners between supports and the chimney length shall not penetrate the chimney liner.

Clearance: 9 in. (229 mm)

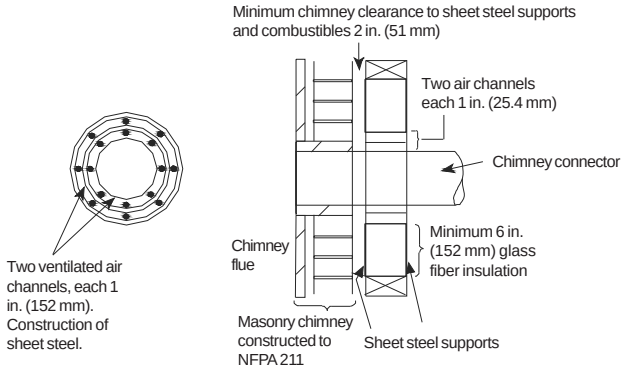

System C

Sheet steel chimney connector, minimum 24 gauge (0.024 in. (0.61 mm)) in thickness, with a ventilated thimble, minimum 24 gauge (0.024 in. (0.61 mm)) in thickness, having two 1 in. (25.4 mm) air channels, separated from combustibles by a minimum of 6 in. (152 mm) of glass fiber insulation. Opening shall be covered, and thimble supported with a sheet steel support, minimum 24 gauge (0.024 in (0.61 mm)) in thickness.

Supports shall be securely fastened to wall surfaces on all sides and shall be sized to fit and hold chimney section.

Fasteners used to secure chimney section shall not penetrate chimney flue liner.

Clearance: 6 in. (152 mm)

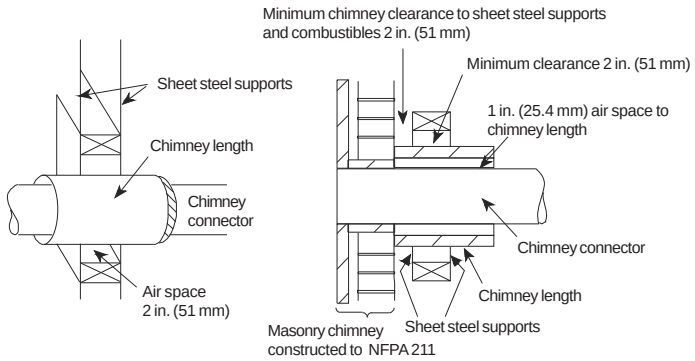

Schéma 8

System D

Solid-insulated, listed factory-built chimney length with an inside diameter 2 in. (51 mm) larger than the chimney connector and having 1 in. (25.4 mm) or more of insulation, serving as a pass-through for a single wall sheet steel chimney connector of minimum 24 gauge (0.024 in (0.61 mm)) thickness, with a minimum 2 in. (51 mm) air space between the outer wall of chimney section and combustibles).

Minimum length of chimney section shall be 12 in. (305 mm). Chimney section concentric with and spaced 1 in. (25.4 mm) away from connector by means of sheet steel support plates on both ends of chimney section. Opening shall be covered, and chimney section supported on both sides with sheet steel supports of minimum 24 gauge (0.024 in. (0.61 mm)) thickness.

Supports shall be securely fastened to wall surfaces on all sides and shall be sized to fit and hold chimney section.

Fasteners used to secure chimney section shall not penetrated chimney flue liner.

Clearance: 2 in. (51 mm)

Additional requirements:

1. Insulation material used as part of wall pass-through system shall be of noncombustible material and shall have a thermal conductivity of 1.0 Btu-in./hr-ft^2-jF (4.88 kg-cal/hr-m^2-jC) or less.
2. All clearances and thicknesses are minimums; larger clearances and thicknesses shall be permitted.
3. Any material used to close up an opening for the connector shall be of noncombustible material.
4. A connector to a masonry chimney, except for System B, shall extend in one continuous piece through the wall pass-through system and the chimney wall to the inner face of the flue liner, but not beyond.

7.) INSTALLATION DE L'APPAREIL

- Commencez à poser les tuyaux à partir de la rallonge de té jusqu'à l'appareil. Respectez les codes du batîment locaux et les directives du fabricant.

- À moins d'être certifiez avec un dégagement réduit, les codes du bâtiment requiert un dégagement minimal de 18 po (457mm) entre un tuyau de poêle à paroi simple et tout matériau combustible (vérifiez les codes locaux pour toutes variances) voir le schéma 9. Les modèles DCC et DSP, un tuyau de poêle à double paroi peut-être installé avec un dégagement réduit à 6 po en utilisant l'adaptateur de maçonnerie. Suivre les directives fournies avec le DCC ou le DSP.

S- i un mur combustible est devant la cheminée de maçonnerie par laquelle le tuyau doit passer afin d'installer l'appareil, une bague isolé énuméré ou autres méthodes approuvées (voir NFPA 211 ou le CAN/CSA-B365) doit être installé. Voir la section 8 sur la bague murale isolée (DSP-IWT) et le schéma 10.

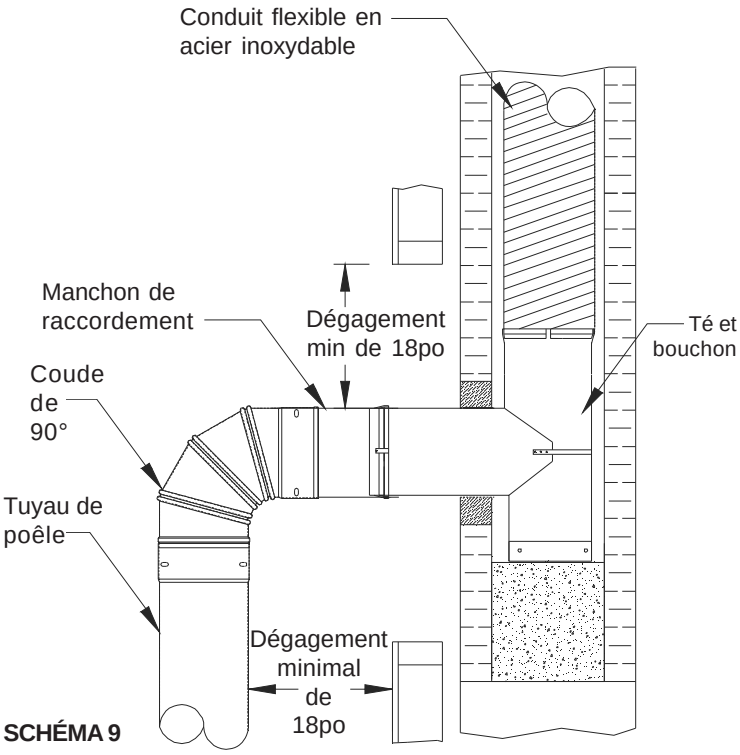

SCHÉMA 9

8.) INSTALLATION DE LA BAGUE MURALE ISOLÉE (IWT)

- Si l'espace libre minimal de 18 po des matériaux combustibles prescrits à la section 7 ne peut pas être respecté, il est possible de réduire l'espace libre requis à 2 po en utilisant la bague murale isolée (IWT). Voir le schéma 10. Suivez les directives fournies avec le produit (DSP-IWT) ou tout autre bague murale certifiée.

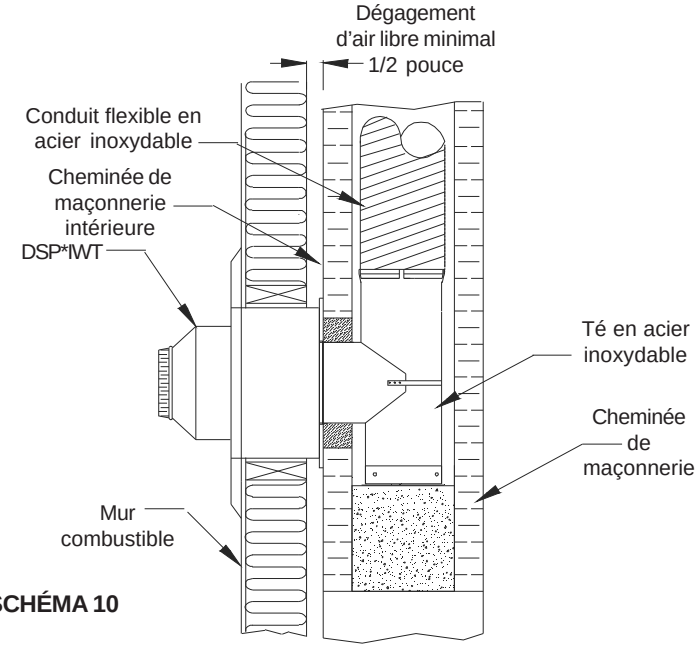

SCHÉMA 10

9.) COMPLÉTER L'INSTALLATION

1 Après que l'appareil de chauffage est en position et que l'installation du conduit et tuyaux de poêle ont été complétés et vérifiés (dégagements des combustibles, soutien et composant adéquats), sceller l'espace vide autour de l'ouverture avec du ciment. Un enduit protecteur à céramique de haute température ou un autre matériel de remplissage non combustible peut-être utilisé au lieu de ciment.

2 Sur achèvement de l'installation, remplissez l'information ci-dessous. Si les marques ne sont pas visibles, remplissez l'étiquette fournie et l'afficher à côté de l'entrée du conduit flexible.

Date de l'installation:_____

Nom du technicien/ne:_____

Adresse du technicien/ce:_____

_____

_____

10.) INTRETIEN ET NETTOYAGE DU CONDUIT

Si vous avez des questions concernant l'inspection et l'entretien du conduit flexible en acier inoxydable, s'il vous plaît contactez:

Canada
375 Green Road
Stoney Creek, Ontario L8E 4A5
1.888.SELKIRK (735.5475)

États-Unis
5030 Corporate Exchange Blvd., SE
Grand Rapids, MI 49512
1.800.433.6441

"Formation et élimination de la créosote et de la suie"

Votre conduit flexible en acier inoxydable doit être installé et entretenu par une personne qualifiée ou un ramoneur professionel. Le besoin d'entretien dépend du genre d'appareil, la façon dont it est opéré et de son fonctionnement. Les appareils à gaz et au mazout ont besoin de très peu, mais les appareils chauffant au bois peuvent nécessiter beaucoup plus d'entretien. Reportez-vous également aux instructions d'entretien du fabricant de l'appareil pour les recommandations relatives à l'entretien requis de votre appareil.

Mettant en pratique les techniques requises pour assurer un fonctionnement efficace diminuant considérablement les risques de feu de cheminée, et la formation de créosote. Une des techniques requises est de laisser le feu brûler en flammes vives et de produire rapidement un feu chaud et flamboyant, et de ne jamais laisser un feu couvé. Chaque chargement doit être brûler chaud. Ceci peut réduire le risque de feu de cheminée et la formation de créosote. Si votre bois n'est pas sec, il est mieux d'utiliser des plus petits morceaux que de gros. Dans le meilleur des cas, le taux d'humidité de votre bois de chauffage devrait se situer entre 18 et 22%.

Lorsque le bois est brûlé lentement, il produit du goudron et autre vapeur organique qui se mélange à l'humidité pour former la créosote. Les vapeurs de créosote se condensent dans une cheminée relativement froide en raison d'une combustion lente. Par conséquent, les résidus de créosote s'accumulent sur les parois internes des conduits. Lorsque allumé, cette créosote crée un feu extrêmement chaud.

Avec une nouvelle installation, la cheminée devrait être inspectée fréquemment (à toutes les deux semaines) afin de déterminer le taux de formation de créosote. Lorsque vous devenez familier avec les caractéristiques de l'appareil et de la cheminée, la cheminée devrait être inspectée au moins une fois à tous les deux mois durant la saison de chauffage pour déterminer s'il y a formation de créosote ou de suie. Vérifiez les pare-intincelles au moins à tous les 2 ou 3 semaines car la formation de créosote se fait plus rapidement quand ils sont installés. S'il est bouché, il doit être nettoyé ou remplacé.

Si c'est le cas (1/16 po ou plus), elle devrait être enlevée afin de réduire les risques d'un feu de cheminée. Chaque conduit et tuyau de raccordement doit être inspecté annuellement et nettoyé aussi souvent qui soit nécessaire pour garder ces derniers libres de toute accumulation dangereuse de dépôts.

Contacter un ramoneur professionnel certifié pour les services d'entretien ou conseils si vous avez des doutes sur votre capacité à nettoyer votre système ou si la tâche est trop grande. Pour inspecter visuellement le conduit, enlever le chapeau. Enlever le bouchon de té pour nettoyer par le bas. Ceci permettra l'insertion d'une lampe-torche pour l'inspection. Selectionner une brosse non-métalique de nylon / poly de taille appropriée pour nettoyer le conduit. Assurez-vous que la brosse passe sur toute la longueur du conduit, y compris les connecteurs et le té. Il peut être nécessaire de démonter le système de connecteur de l'appareil pour une inspection et un nettoyage complets.

Si des produits de nettoyage chimiques sont utilisés pour assistez au nettoyage de votre conduit , assurez-vous qu'ils sont non-corrosifs. Il est cependant évident que les produits de nettoyage chimiques (incluant la bûche de ramonage) ne remplace pas le besoin d'un ramonage mécanique et une évaluation/inspection du système de chauffage par un ramoneur certifié.

Évitez de brûler du bois vert, non assaisonné et humide. La chaleur est gaspillée car elle doit d'abord sécher et évaporer la teneur en humidité dans le bois de chauffage. Lorsque l'eau s'évapore, elle se transforme en créosote dans le conduit et dans la chambre de combustion relativement froids. Ceci ne permet pas une combustion propre et brûlante. Un combustible autre que le bois de chauffage peut brûler excessivement chaud et causer des dommages au conduit et devenir un grave risque d'incendie. La combustion de tels matériaux peut également entraîner une corrosion de votre appareil et du conduit.

PIÈCES DISPONIBLE (* MONTRE LA TAILLE)

DESCRIPTION	NO. DE PIÈCE
Ensemble flexible régulier complet 25' (4" à 8")	*MF25KT
Ensemble flexible régulier complet 35' (4" à 8")	*MF35KT
Ensemble flexible - mur lisse complet 25' (4" à 8")	*MF25KTS
Ensemble flexible - mur lisse complet 35' (4" à 8")	*MF35KTS
Ensemble de base - encastrable 25' (5", 5.5", 6")	*MF25IK
Ensemble de base - encastrable 35' (5", 5.5", 6")	*MF35IK
Ensemble - encastrable - mur lisse 25' (5", 5.5", 6")	*MF25IKS
Ensemble - encastrable - mur lisse 35' (5", 5.5", 6")	*MF35IKS
Ensemble pour granule 25' (3" & 4")	*MF25PK
Ensemble pour granle 35' (3" & 4")	*MF35PK
Ensemble de couverture isolé (5" - 8")	*RF101
Longueur flexible 25' (4" à 8")	*MF25SFL
Longueur flexible 35' (4" à 8")	*MF35SFL
Longueur flexible - mur lisse 25' (4" à 8")	*MF25SFLS
Longueur flexible - mur lisse 35' (4" à 8")	*MF35SFLS
Coude 30° (4" à 8")	*MFFE30
Coude 45° (4" à 8")	*MFFE45
Coude 90° (4" à 8")	*MFFE90
Té pour flex (4" à 8")	*MFFT
Té pour granule (3" & 4")	*MFPT
Bouchon de té (4" à 8")	*MFTC
Petit solin - 13" X 13" (4" à 8")	*MFFS
Gros solin - 18" X 18" (4" à 8")	*MFFL
Capuchon (4" à 8")	*MFRC
Rallonge du haut (4" à 8")	*MFTKE
Connecteur de flex (4" à 8")	*MFFC
Adaptateur de poêle (5", 5.5", 6")	*MFSA
Cône de tirage (4" à 8")	*MFPC

INFORMATION D'INSTALLATION

Laisser avec le propriétaire. Propriétaire: Gardez dans un endroit sécuritaire pour référence future.

INFORMATION DU PRODUIT:

Modèle de conduit: ***Gaine de reliage flexible en acier inoxydable***
Taille du conduit: _____

Hauteur totale: _____

Installation intérieur ___ Installation extérieur ___

Connexion (type d'appareil):
Poêle à bois ___
Bouloir ___
Encastrable ___
Fournaise ___
Autre (spécifiez) _____

CARBURANT:
Bois ___
Gaz ___
Huile ___
Autre (spécifiez) _____

LOCATION DE L'APPAREIL:
Sous basement ___
Ré de chausser ___
Autre (spécifiez)_____

Date d'installation:_____

INFORMATION DU DÉTAILLANT

Nom du détaillant:_____

Adresse:_____

Ville: _____

Province/Étais:_____

INFORMATION DU TECHNICIEN / NE

Nom du technicien / ne:_____

Adresse:_____

Ville: _____

Province/États:_____

©2018 Gaine de reliage flexible en acier inoxydable **Tout droit réservé**

Instrucciones de Instalación y Guía de Mantenimiento

Revestimiento Flexible de Acero Inoxidable

Sistema de Revestimiento de Chimenea de Acero Inoxidable

ES DE SUMA IMPORTANCIA QUE ESTE LINER DE CHIMENEA SEA INSTALADO SOLAMENTE DE ACUERDO CON ESTAS INSTRUCCIONES.

POR FAVOR, LEA TODAS LAS INSTRUCCIONES ANTES DE COMENZAR SU INSTALACIÓN. NO INSTALAR ESTE SISTEMA EN CONFORMIDAD ANULARÁ LAS CONDICIONES DE CERTIFICACIÓN Y LA GARANTIA DEL FABRICANTE

c UL US
LISTED

Probado a los estándares
UL 1777
CAN / ULC-S635
Clase 3

Instalador: es de suma importancia que estas instrucciones se dejen con el dueño de la casa
Propietario: conserve estas instrucciones y guía de mantenimiento en un lugar seguro para referencia futura.

5030 Corporate Exchange Blvd. SE
Grand Rapids, MI 49512
Telephone: 800.433.6341

375 Green Road
Stoney Creek, ON L8E 4A5
Telephone: 888.735.5475

LOS SISTEMAS FLEXIBLES DE LINER DE ACERO INOXIDABLE ESTÁN DISEÑADOS Y SON APTOS PARA SER INSTALADOS DENTRO DE CHIMENEAS DE ALBAÑILERÍA UTILIZADAS PARA VENTILAR LOS PRODUCTOS DE LAS COMBUSTIONES PRODUCIDAS POR POR ELECTRODOMESTICOS DE CALEFACCION QUE QUEMAN ACEITE, GAS O COMBUSTIBLES SÓLIDOS.

Para la instalación en chimeneas de mampostería

IMPORTANTE

EL FORRO FLEXIBLE DE ACERO INOXIDABLE HA SIDO PROBADO Y ENUMERADO UTILIZANDO TODOS LOS COMPONENTES DESCRITOS AQUÍ. LA ELIMINACIÓN O MODIFICACIÓN DE CUALQUIERA DE LAS PIEZAS O MATERIALES REQUERIDOS PUEDE IMPEDIR SERIAMENTE LA SEGURIDAD DE SU INSTALACIÓN Y ANULAR LAS CONDICIONES DE CERTIFICACIÓN Y O GARANTÍA DE SU LINER.

LEA TODAS LAS INSTRUCCIONES CUIDADOSAMENTE ANTES DE INICIAR EL PROYECTO. RECUERDE QUE LA SEGURIDAD VIENE PRIMERO. NUESTRO LINER FLEXIBLE DE ACERO INOXIDABLE ESTÁ DISEÑADO PARA UNA INSTALACIÓN HECHA POR UN PERSONA CALIFICADA DE ACUERDO CON LOS CÓDIGOS DE CONSTRUCCIÓN LOCALES.

CONTENIDO

Pagina

Información del Producto..... 4

Herramientas y Materiales..... 4

Inspección y Preparación de Chimenea 4

Dimensionando el Diámetro Adecuado del Revestimiento..... 4-5

Determine si el Forro de Tamaño Correcto Encajará en la Chimenea..... 5

Instalación de Revestimiento Flexible de Acero Inoxidable..... 5-6

Insertar en una Chimenea de Mampostería..... 7

Aislamiento del Revestimiento..... 7

Distancias del Conector de la Chimenea..... 8

Instalación de la Aplicación..... 9

Instalación del dedal de Pared Aislado..... 9

Finalización de la instalación..... 9

Instrucciones de Inspección y Mantenimiento..... 10

Componentes Disponibles..... 10

Información de Instalación..... 11

5030 Corporate Exchange Blvd. SE
Grand Rapids, MI 49512
Telephone: 800.433.6341
info@selkirkcorp.com
info@hartcool.com

375 Green Road
Stoney Creek, ON L8E4A5
Telephone: 888.735.5475
cscanada@selkirkcorp.com

INFORMACIÓN DEL PRODUCTO

El forro flexible de acero inoxidable está diseñado y listado para ser instalado dentro de las chimeneas de mampostería utilizadas para ventilar los productos de la combustión producido por aparatos de calefacción que queman petróleo, gas o combustibles sólidos. Este forro debe ser instalado por profesionales certificados en los EE. UU. por NFI (National Fireplace Institute) o en Canadá por WETT (Wood Energy Technology Transfer Inc.). Revestimiento flexible de acero inoxidable está diseñado para electrodomésticos de tipo residencial (incluida la inserción de chimenea) y la construcción de aparatos de calefacción en el que el máximo continuo Las temperaturas de salida del gas de combustión normalmente no superan los 1200 ° F (650 ° C) en Canadá y 1000 ° F (540 ° C) en los Estados Unidos.

El revestimiento flexible de acero inoxidable no está diseñado para usarse con la Categoría II, Dispositivos de combustión de gas III o IV u otros aparatos que causan condensación de ácidos corrosivos en el revestimiento de la chimenea o crean presiones positivas en el sistema de la chimenea.

No conecte ningún artefacto que queme combustible líquido a una chimenea revestimiento utilizado para ventilar un dispositivo de combustión de combustible sólido.

El forro flexible de acero inoxidable, la placa superior y el gorro de lluvia están construidos de acero inoxidable serie 300. Estos componentes tienen incorporado una abrazadera de manguera de tornillo sinfín como sistema de seguridad.

Cada instalación debe planificarse para obtener el mejor rendimiento del dispositivo que se está instalando. Consulte las instrucciones del fabricante del dispositivo para determinar cualquier requisito especial de ventilación para dicho aparato. Permisos de construcción pueden ser requeridos antes de la instalación. No use materiales o componentes que no sean especificados en estas instrucciones de instalación.
El instalador debe ponerse en contacto con el edificio local y los funcionarios del código de incendios para determinar los requisitos de instalación e inspección. edificio permisos pueden ser requeridos antes de la instalación. El trazador de líneas debe ser instalado dentro de los códigos de construcción locales. Por favor, recuerde, independientemente de códigos nacionales, los inspectores de construcción locales tienen jurisdicción.

HERRAMIENTAS Y MATERIALES

Las siguientes herramientas y materiales pueden ser necesarios, así como algunos otros dependiendo de la ubicación y estructura de la chimenea:

Guantes de trabajo de seguridad
Protección para los ojos
Escalera (s) / Andamio
Comprar Vac
Brocas de albañilería 1/2 “o 3/8”
Cinta métrica
Cuchillo de uso
Destornillador w / 5/16 cabeza hexagonal
Martillo
Alicates
Cincel frío
Pistola de calafateo
Bolsa de mezcla de mortero
Paleta
Mortero
Cinta aislante de papel metálico
Respirador de polvo (3M 9900 o equiv.)
Trapo
Cepillos de chimenea / varillas
Cables de extensión / luz de trabajo
Broca de alta velocidad 1/8 “
Taladro eléctrico o inalámbrico reversible
Sierra para metales / sierra recíproca y cuchillas
Juego de llave ajustable / trinquete pequeño
punta de fieltro marcador de punta de tiza
Recortes de estaño / Cortador lateral / Tijeras
Carpeta de metal
Masilla de silicona, alta temperatura
Cuerda (10 pies más larga que la chimenea que incluye el gancho de alambre
en un extremo)
Pistola remachadora pop para remaches de 1/8 “
Remaches extra

1.) INSPECCIÓN Y PREPARACIÓN DE CHIMENEA

La chimenea existente debe cumplir con los siguientes códigos para una construcción correcta y en cumplimiento de los requisitos antes de que el revestimiento pueda ser instalado:
- La chimenea debe tener el espesor de pared adecuado, es decir: un mínimo de 4 pulgadas (nominales) unidades de mampostería sólida o según lo requieran los códigos locales para la construcción de edificios.
- Antes de la instalación del revestimiento, la chimenea y la cámara de humo de la chimenea deben ser limpiadas completamente por un deshollinador certificado para eliminar todos los depósitos de hollín, creosota o vidrio creosota. No limpiar completamente la chimenea antes de instalar el nuevo sistema de revestimiento puede provocar incendios y / o daños por humo en el hogar.
- Se debe realizar una inspección adecuada para determinar si la chimenea es estructuralmente sólida. Si la integridad estructural de la chimenea llegara a ser cuestionable, es decir: juntas de mampostería o mortero perdidas, sueltas o agrietadas, las reparaciones deben hacerse antes de la instalación del forro de la chimenea.

FIGURA 1

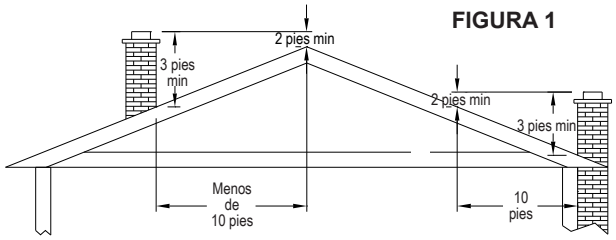

- La chimenea debe tener un mínimo de 10 pies de alto y un máximo de 100 pies de altura.
- Las autoridades requieren que la chimenea de mampostería se extienda no menos de 3 pies por encima del punto más alto donde pasa por el techo de un edificio y no menos de 2 pies por encima de cualquier parte del edificio dentro de diez pies (vea la FIGURA 1).

2.) MEDICIÓN DEL DIÁMETRO DEL FORRO ADECUADO

- Una nueva chimenea de mampostería o concreto debe cumplir con los siguientes códigos; Código de construcción nacional, estándar CAN / CSA A405 para “Diseño y construcción de chimeneas y chimeneas de mampostería” y NFPA 211.
NOTA: la operación segura de un sistema de ventilación depende de la correcta instalación y uso de todos los materiales y componentes suministrados por el fabricante y uso y funcionamiento correctos de la calefacción conectada al equipo. Los arreglos de revestimiento y componentes dependen del tamaño y la configuración de la estructura de la chimenea y el tipo, número y ubicación de los electrodomésticos que se van a ventilar en la chimenea.
- No conecte ningún artefacto que quema combustible líquido a una chimenea revestimiento utilizado para ventilar un dispositivo de combustión de combustible sólido.
- Para aparatos que queman combustible sólido, el área de la sección transversal del revestimiento no debe ser menor que el área de la sección transversal una decima parte del total de pulgadas cuadradas del area de la apertura de la chimenea. El área de sección transversal una decima parte del total de pulgadas cuadradas del area de la apertura de la chimenea. Para chimeneas de combustión de combustible sólido, el revestimiento debe ser al menos una decima parte del total de pulgadas cuadradas del area de la apertura de la chimenea. Consulte también N.F.P.A. 211 para combustible sólido en los EE. UU. Y CAN / CSA-B365 en Canadá. **Tenga en cuenta que esta fórmula puede variar según la altura de la chimenea y otros factores determinantes.**
- El tubo de conexión utilizado para conectar el aparato a la chimenea el revestimiento debe cumplir con las autorizaciones adecuadas para los combustibles según lo determinado por las instrucciones de instalación del fabricante del electrodoméstico, el código de construcción, o el código de construcción local, cualquiera que esté en vigor.
- Para determinar el tamaño del revestimiento de los aparatos que queman gas y aceite, consulte
N.F.P.A.54 para gas y N.F.P.A.31 para aceite en EE. UU. En Canadá, consulte los siguientes Códigos de instalación: CAN / CSA-B139 para aceite y CAN / CSA-B149 para gas. Consulte también las instrucciones del fabricante del electrodoméstico. **Los revestimientos de tamaño incorrecto para estos electrodomésticos pueden conducir a problemas de rendimiento y condensación con el sistema de revestimiento.**
- Las separaciones del espacio de aire entre el exterior de la chimenea de mampostería y los materiales combustibles deben verificarse para que la chimenea esté de acuerdo con los requisitos del código de construcción aplicable.
- Si la chimenea se construye dentro de la estructura, un mínimo de dos pulgadas de espacio de aire sin obstrucciones deben rodear la chimenea a cualquier material combustible. Si la chimenea está construida en el exterior de la estructura, en los EE. UU., de una pulgada (1/2 “ en Canadá) de espacio de aire sin obstrucciones debe mantenerse entre la chimenea y todos los demás materiales combustibles. Ver la Tabla 1 y la Figura 2.

- Cuando la chimenea pasa a través de un piso, techo u otra horizontal o estructura vertical, los cortafuegos de un material no combustible deben ser usado.
- **SI LOS ESPACIOS ADECUADOS ARRIBA MENCIONADOS NO SE PUEDEN DETERMINAR, EL LINER DEBE SER INSTALADO CON UNA ENVOLTURA DE AISLAMIENTO APROBADA.**
- Este sistema esta aprobado en Canada y E.E.U.U. con una envoltura de aislamiento cerámica para reducir la separacion con material combustible solamente en el exterior de la chimenea de mamposteria. La separación entre la chimenea de mampostería y los materiales combustibles depende de la configuración de la instalación como se muestra en la Tabla 1 y la Figura 2.
- Una envoltura aislante aprobada con densidad de 8 lbs, con cara laminada de 1/2" de manta de fibra ceramica mejorará el rendimiento y la vida de la chimenea cuando:
- La instalación debe cumplir los requisitos de UL1777 en cero espacio libre para combustibles;
- La chimenea que se está reforrando se encuentra afuera;
- Se prevén bajas temperaturas de los gases de combustión.

ESPACIOS LIBRES DE AIRE PARA EL REVESTIMIENTO				
Tipo de instalación	Revestimiento Flexible de Acero Inoxidable e interior de Chimenea	Espacio libre entre la chimenea Exterior y Combustibles		
	Espacio "A"	Instalación Interior "B"	Exterior Instalación 'SEGUNDO'	País
Revestimiento flexible de acero inoxidable	0 "	2 "	1/2 "	Canadá
	0 "	2 "	1 "	USA
* Forro flexible de acero inoxidable aislado	0 "	0 "	0"	Canadá
	0 "	0 "	0"	USA

* Forro flexible de acero inoxidable aislado con aislamiento aprobado Envoltura de 8 lbs. densidad, 1/2 "lámina de fibra de cerámica con revestimiento de aluminio como nuestra Kit de envoltura de aislamiento - * RF101 (* indica diámetro de 5 "a 8").
* Tenga en cuenta: Si bien no se requiere aislamiento para cada aplicación, es muy recomendable. El rendimiento del sistema de calefacción se mejora mucho cuando se agrega una envoltura de aislamiento. Un sistema aislado ayuda a mejorar el flujo, minimizar la condensación y las superficies del flujo de humo se calientan rapidamente. Esta caracteristica adicional es importante para chimeneas exteriores.
NOTA: Asegúrese de que haya suficiente espacio para el revestimiento y la envoltura.

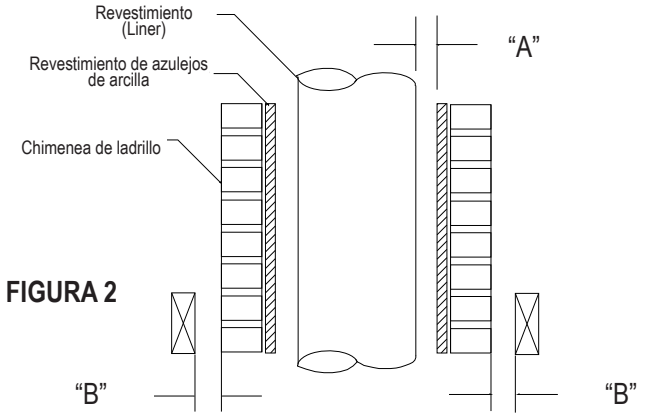

FIGURA 2

3.) DETERMINAR SI EL TAMAÑO CORRECTO DE REVESTIMIENTO ENCAJA EN LA CHIMENEA
- Dado que las chimeneas suelen ser muy sucias y polvorientas, es aconsejable que quite o cubra sus muebles, alfombra, etc. durante la limpieza e instalación del revestimiento. El forro flexible de acero inoxidable puede ser instalado dentro de la loseta de humos existente o la loseta de humos se puede quitar. Eso es extremadamente importante que el forro del tamaño correcto encaje en la chimenea. Ciertos factores, como la construcción de la chimenea y las compensaciones en el chimenea, puede cambiar el tamaño del interior de la chimenea. Es mejor probar el interior de la chimenea antes de intentar instalar el revestimiento de la chimenea. Esto se puede hacer bajando una pieza corta del tamaño deseado del revestimiento de la chimenea para ver si va a pasar todo el camino hasta el fondo.

También puede usar un cono guía de línea para lograr esto. Si el revestimiento de la chimenea necesita estar aislado, esto afectará las dimensiones requeridas para su installación. Si las configuraciones redondas necesarias para ventilar el artefacto no se ajustan al forro, el revestimiento puede acomodarse de manera ovalada para caber; sin embargo, la ovalización del revestimiento hará que cambie el area transversal. El tamaño del liner seleccionado debe ser del mismo tamaño que la apertura del ducto de salida del artefacto o como se especifique en las instrucciones del fabricante del artefacto. El tamaño correcto es crítico para la ventilación de productos de baja temperatura de combustión en áreas geográficas que experimenten bajas temperaturas ambiente sostenidas. El tamaño incorrecto puede provocar una condensación excesiva de humedad, acumulación de creosota y mala corriente. Un técnico certificado puede modificar el tamaño del revestimiento para adaptarlo al electrodoméstico apegado a códigos de perímetro. Consulte al fabricante del dispositivo para obtener orientación.

NOTA: Siempre use guantes, protección para los ojos y respirador de polvo.

4.) INSTALACIÓN DE LINER FLEXIBLE DE ACERO INOXIDABLE
- Asegúrese de que los dedales que se utilizarán en la instalación estén en la chimenea apropiada para mantener el espacio requerido para combustibles para el tubo conector del aparato. Si las dimensiones no son correctas reconstruir el dedal a la posición correcta.
- Determinar la longitud del liner midiendo desde la parte inferior de la apertura a la parte superior de la chimenea. A esta medida agregue aprox. seis pulgadas para acomodar la corona y el hardware superior. Corte el forro a la longitud con una sierra para metales, tijeras o un cortador de discos.

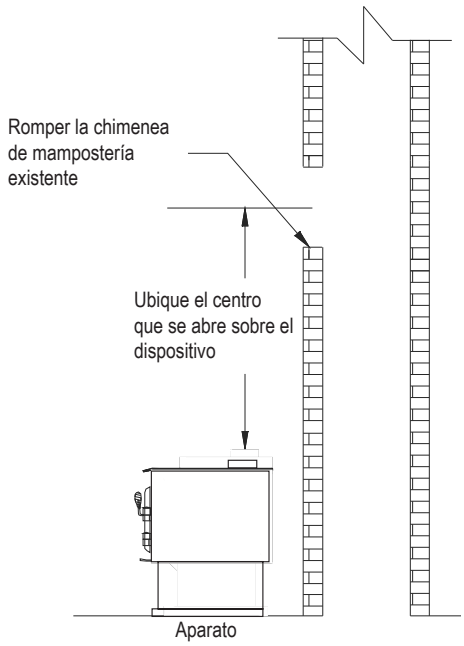

FIGURA 3 - Preparación de la apertura a la chimenea de mampostería

- Si es necesario, se pueden unir 2 longitudes utilizando el flex conector.

También puede usar el cono de tracción para permitir una instalación de llevar el forro hacia abajo desde la parte superior de la chimenea.
- Retire el hocico de la T de dos partes.
- Fije el cuerpo en T al forro insertando el forro al extremo hembra del cuerpo T tan profundo como sea posible.
- Con un destornillador de tuercas de 5/16 “(8 mm), apriete firmemente la abrazadera de transmisión sin fin alrededor del revestimiento. Si el liner se va a aislar con una manta aislante de cerámica, instale la manta ahora. Si se va usar una tapa para la T, adjúntela al cuerpo ahora.
- Tome el hocico de la T que se retiró del cuerpo de la T y extiénda la banda para jalar completamente, deslice el hocico de la T en el dedal con la banda para jalar centrada en la chimenea. Baje el forro desde la parte superior de la chimenea, y alimente el cuerpo en T a través de la banda de drenaje en el hocico de la T. Es posible que tenga que girar el revestimiento para alinear el orificio en el cuerpo T con el hocico. Una vez que haya alineado la T, apriete la banda para asegurar el hocico al cuerpo de la T.
- Selle el área alrededor del hocico de la T con mortero para un sello hermético.
- El kit superior (tapa superior y tapa del revestimiento) se usa para soportar el peso total del sistema de revestimiento en la parte superior de la chimenea de mampostería (ver Figura 4).

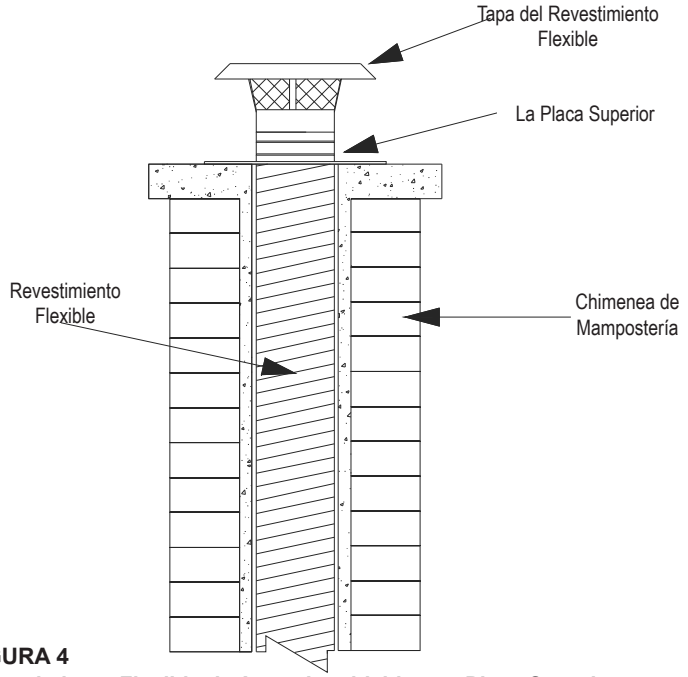

FIGURA 4
Revestimiento Flexible de Acero Inoxidable con Placa Superior

- Su chimenea puede tener un revestimiento de arcilla que sobresale por encima de la chimenea. No hay necesidad de quitar la parte superior de la baldosa del revestimiento de arcilla si está en buenas condiciones. Complete todas las reparaciones necesarias para la corona de la chimenea si se observan grietas o deterioro.
- Si, por otro lado, el revestimiento de arcilla no está en buenas condiciones, tendrá que rebajarlo quitando el exceso con un martillo y cincel. Asegúrate de que las piezas del revestimiento de arcilla no caigan en la chimenea; eliminarlos si lo hacen. Cuando hayas terminado haciendo que la parte superior de la chimenea se enjuague, rellene cualquier grieta y superficie desigual con mortero. Proceda a instalar el Kit superior.
- La instalación del Kit superior se logra primero retirando la parte de la tapa del revestimiento del kit aflojando el tornillo de la abrazadera de la unidad superior unas cuantas vueltas. A continuación, instale el conjunto de la placa superior sobre el revestimiento, apriete el tornillo sinfín hasta que quede ajustado, luego coloque la placa superior en la mampostería con silicona o tapcons. Corte el forro al ras con la parte superior del ensamblaje y reinstale la parte de la tapa del revestimiento del Kit superior.
- Para facilitar la inspección y la limpieza, las penetraciones de pared no deberán ser colocadas directamente detrás del aparato de calefacción.
- Una extensión superior está disponible para extender la altura de su sistema de revestimiento flexible. La extensión se conecta a la placa superior y la tapa del forro se conecta a la extensión superior con la abrazadera de transmisión de tornillo sinfín.
- Asegúrese de que la rama en T sea lo suficientemente larga como para sobresalir en la habitación por lo menos 2 “para que se pueda conectar un tubo conector.

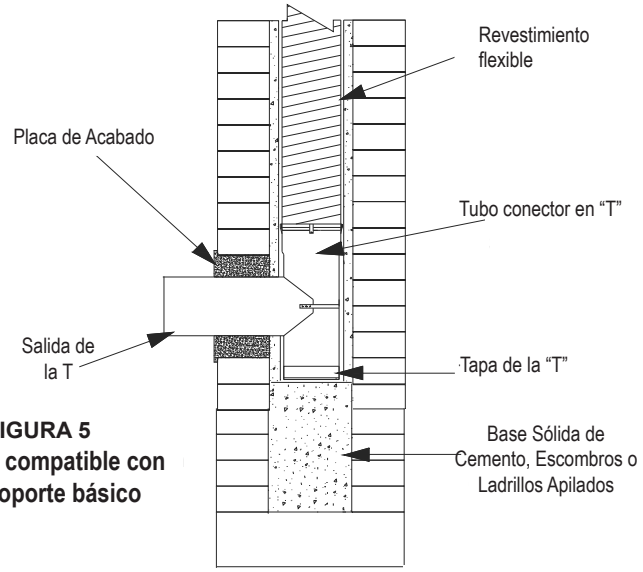

FIGURA 5
T compatible con soporte básico

También puede tener la T y la tapa de la T descansando sobre una base sólida como soporte (base de cemento o ladrillo / escombros apilados). El hocico de la T es conectado al dispositivo de calefacción con el tubo conector apropiado. La eliminación de hollín durante la limpieza se realiza a través de la rama de salida después de que el artefacto de calentamiento haya sido desconectado (ver Figura 5). NOTA: Va a requerir que vuelva a sujetar el ensamble del revestimiento flexible en la parte superior de la chimenea con el kit superior arriba mencionado.

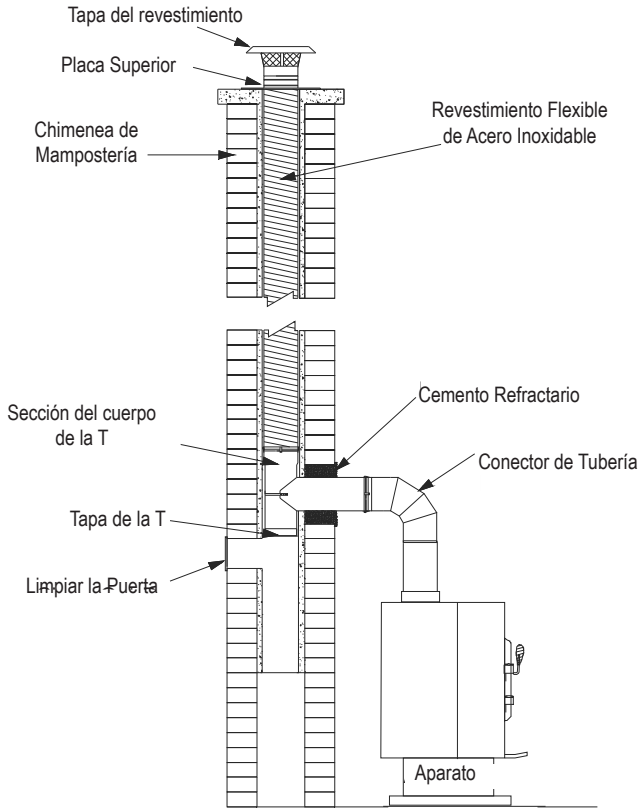

FIGURA 6 - Instalación típica de revestimiento flexible de acero inoxidable

5.) INSERTAR EN UNA CHIMENEA DE ALBAÑILERÍA

- Para una aplicación de inserción en una chimenea de mampostería, un kit básico de revestimiento está disponible. Para esta aplicación, no se requiere una T, ni su tapa. Este kit viene con un adaptador de estufa hecho para aceptar nuestro revestimiento en el extremo hembra superior con nuestra abrazadera de tornillo sin fín para ajustarlo en su lugar. El adaptador de la estufa se desliza en la parte superior del collar de inserción para una transición fácil Ver la Figura 7 para una instalación básica.
- En cierta aplicacións, un codo facilitaría la conexión en el insertar. Estos están disponibles en 30 °, 45 ° o 90 °.
- Siga las instrucciones del fabricante suministradas con el producto para más detalles sobre cómo conectarse al dispositivo.

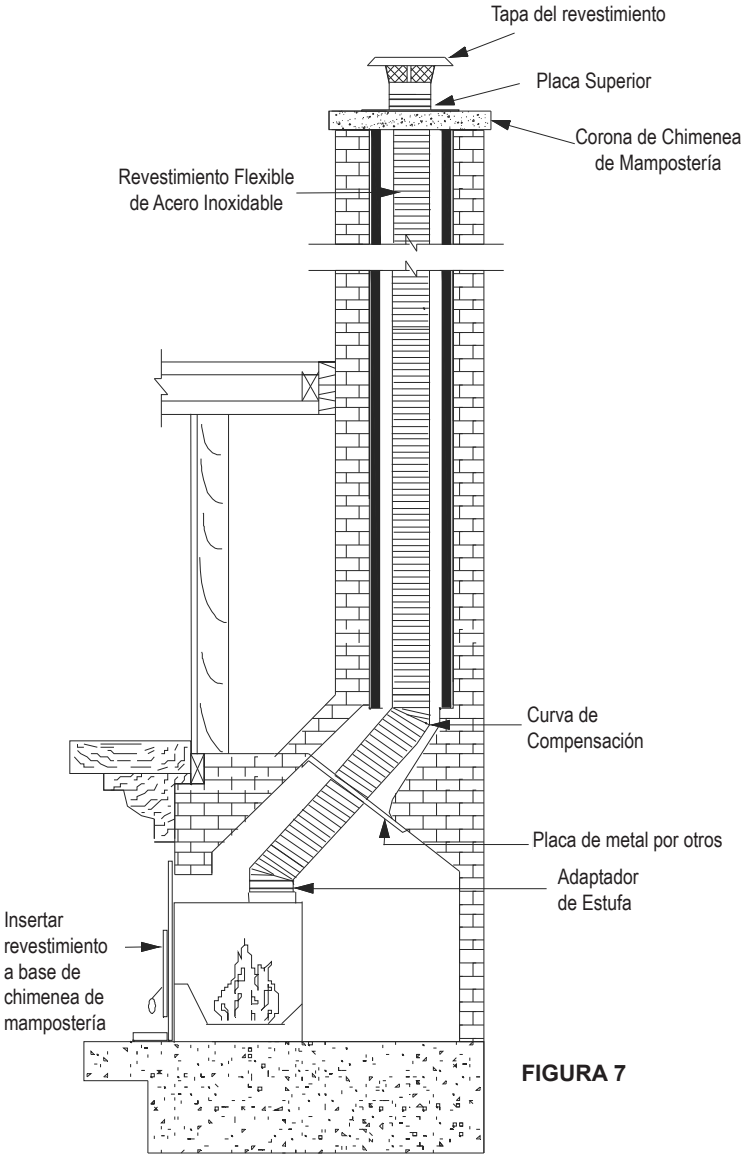

FIGURA 7

6.) AISLAMIENTO DEL LINER (SI ES NECESARIO)

Una nota sobre el revestimiento flexible de acero inoxidable aislante: no todas las situaciones requieren aislamiento del forro de la chimenea. El estándar UL1777 para la instalación de revestimientos de chimenea de acero inoxidable requiere aislamiento por que la chimenea no conforme al código tiene cero espacio libre para combustibles o algún otro defecto. La definición de un código chimenea conforme es aquella que cumple o excede NFPA 211 para construcción de chimeneas en EE. UU. y CAN / CSA-A405 para diseño y construcción de chimeneas y chimeneas de mampostería en Canadá.

Para que los sistemas de revestimiento instalados cumplan con los estándares UL, todos los listados UL los componentes utilizados deben instalarse con los espacios adecuados. El kit de envoltura de aislamiento - * RF101 (* indica diámetro de 5 “a 8”)
viene completo con lo siguiente:
Manta de aislamiento con revestimiento de 10”- 1/2”
10 ‘- Malla de alambre de acero inoxidable
10 ‘- Cinta de papel de aluminio
35 ‘- Alambre de acero inoxidable

Aislamiento con kit de envoltura de aislamiento:
- El forro debe estar aislado desde la parte inferior de la T, incluida la tapa de de la T (en el caso de una aplicación de inserción desde el adaptador de la estufa) desde donde se detendría al insertarse en él. La envoltura de aislamiento debe estar a 3 “por debajo de la corona de la chimenea para permitir una expansión térmica vertical.
- Después de determinar esta longitud, prepare secciones de la manta aislante con un mínimo de 2 “de superposición, con cinta adhesiva de aluminio.
- Coloque las secciones preparadas de la manta aislante (papel de aluminio boca abajo) en una superficie plana.
- Coloque el liner y el conector inferior (conector en T con tapa o adaptador de la estufa) en el centro de la manta aislante.
- Envuelva la manta alrededor del forro. Sujete con tramos de 8” de largo de cinta de aluminio a cada pie de distancia.
- Una vez que el aislante esté en su lugar, aplique cinta de aluminio de manera continua en sentido vertical de abajo hacia arriba en la union sobrepuesta del aislante. La envoltura aislante debe superponerse a lo largo de su longitud por un mínimo de 1 “. Se permite una superposición más amplia, pero puede causar dificultades de instalación en situaciones de espacios reducidos.
- Coloque el forro aislante en la malla alambrica.
- Comenzando por la parte inferior asegure con la malla de alambre de inoxidable en una forma helicoidal (espiral) todo el tramo hasta la parte superior y torciéndolo hacia sí mismo.

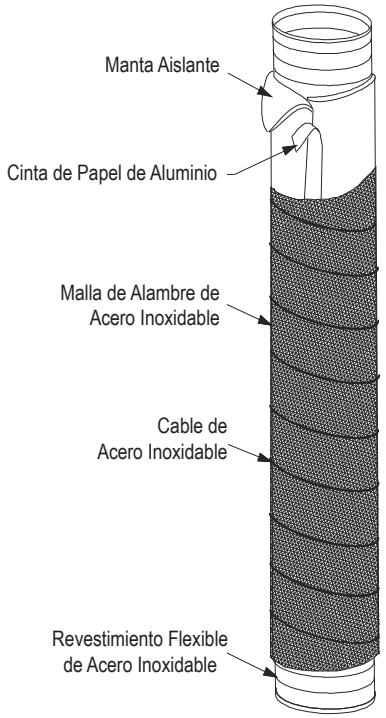

FIGURA 8

La siguiente figura 8 muestra diagramas NFPA 211 para sistemas de conectores de chimenea y espacios libres para paredes combustibles (solo EE. UU.). En Canadá, refiérase a CSA-B635 el Código de Instalación para Electrodomésticos y Equipo de Quemado de Combustible Sólido.

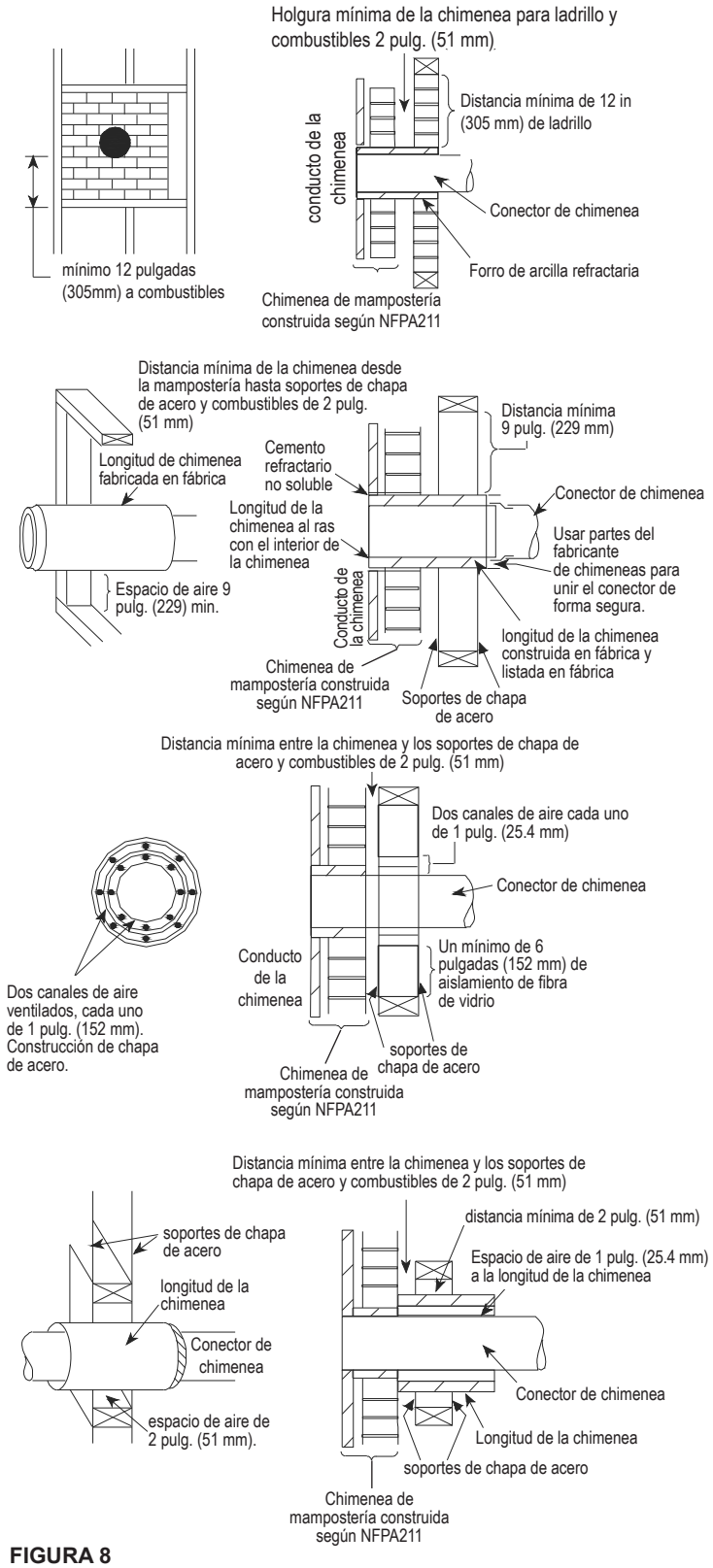

FIGURA 8

Sistema A

Pared de albañilería de ladrillo con un espesor mínimo de 3.5 pulg. (90 mm) enmarcada en combustible pared con un mínimo de 12 pulg. (305 mm) separación de ladrillo de revestimiento de arcilla para combustibles. Forro de arcilla refractaria (ASTM C 315. Especificación estándar para arcilla Forros ignífugos, o equivalentes), espesor de pared mínimo de 5/8 (16 mm), se ejecutará desde la superficie exterior de la pared de ladrillo hasta, pero no más allá de la superficie interna de revestimiento del conducto de la chimenea y debe estar firmemente cementado en su lugar.

12 pulg. (305 mm)

Sistema B

Tramo de chimenea registrada y de fabrica, con sólido aislante del mismo diametro interno que el conector de chimenea con aislante de 1” (25.4 mm) o mas y un minimo de 9” (229 mm) de espacio entre la pared exterior de la chimenea y materiales combustibles.
El extremo interno de la longitud de la chimenea debe estar al ras con el interior de la chimenea de mampostería y estará sellado a la chimenea y a la mampostería de ladrillo con cemento refractario no soluble en agua. Los soportes deberán ser sujetados de forma segura a las superficies de la pared en todos los lados.
Los sujetadores entre los soportes y la chimenea no deben penetrar el revestimiento de la chimenea.

Espacio libre: 9 pulg. (229 mm)

Sistema C

Conector de chimenea de chapa de acero, calibre mínimo 24 (0.024 in. (0.61 mm)) en espesor, con un dedal ventilado, calibre mínimo de 24 (0,024 pulg. (0,61 mm)) de espesor, con dos canales de aire de 1 pulg. (25.4 mm), separados de combustibles por un mínimo de 6 pulgadas (152 mm) de aislamiento de fibra de vidrio. Apertura debe cubrirse y sostener el dedal con un soporte de chapa de acero, mínimo Calibre 24 (0.024 pulg. (0.61 mm)) de espesor.
Los soportes deberán estar firmemente sujetos a las superficies de las paredes por todos los lados y deberán dimensionarse para ajustarse y sostener la sección de la chimenea.
Los sujetadores utilizados para asegurar la sección de la chimenea no deben penetrar en el conducto de humos de la chimenea.

Espacio libre: 6 pulg. (152 mm)

Sistema D

Tramo de chimenea registrada y de fabrica, con un diametro interno mayor a 2” (51 mm) que del conector de la chimenea y con aislante mayor o igual a 1” (25.4 mm) usado como conector pasa-pared de hoja de acero de un calibre minimo de espesor de 24 (0.024 pulg. (0.61 mm)), con un minimo de espesor de 2 in. (51mm) de espacio entre la pared exterior de la chimenea y materiales combustibles.
La longitud mínima de la sección de la chimenea debe ser de 12 in. (305 mm). Tubo de lámpara sección concéntrica y espaciada a 1 pulg. (25,4 mm) del conector por medio de placas de soporte de chapa de acero en ambos extremos de la sección de la chimenea. Se cubrirá la abertura y se apoyará la sección de la chimenea en ambos lados con soportes de chapa de acero de un calibre mínimo de 24 (0,024 pulg. (0,61 mm)) espesor.
Los soportes deberán estar firmemente sujetos a las superficies de las paredes por todos los lados y deberán dimensionarse para ajustarse y sostener la sección de la chimenea.
Los sujetadores utilizados para asegurar la sección de la chimenea no deben penetrar en el conducto de humos de la chimenea.

Espacio libre: 2 pulg. (51 mm)

Requerimientos adicionales:
1. El material de aislamiento utilizado como parte del sistema de paso de la pared debe ser de material no combustible y debe tener una conductividad térmica de 1.0 Btu- in./hr-ft -
jF (4.88 kg-cal / h-m -jC) o menos.
2. Todas las separaciones y espesores son mínimos; se permitirán mayores espacios y espesores.
3. Cualquier material utilizado para cerrar una abertura para el conector debe ser de material no combustible.
4. Un conector a una chimenea de mampostería, excepto el Sistema B, se extenderá en una pieza continua a través del sistema de paso a través de la pared y la pared de la chimenea. a la cara interna del tubo de escape, pero no más allá.

7.) INSTALACIÓN DEL APARATO

- Comience a agregar tramos de tubos conectores desde el conector T unido a la T del aparato. Siga todos los códigos de construcción locales y las instrucciones de los fabricantes.

- A menos que esté certificado para autorizaciones menores, requisitos del Código para tubo de conexión no aislado de pared y combustible desprotegido el material no debe ser menor de 18 "(457 mm), ver también la FIGURA 9. Verifique los códigos locales para conocer las restricciones y requisitos. La tubería de doble pared Modelo DCC o DSP se puede instalar en un espacio libre reducido de 6" con la instalación del adaptador de mampostería. Seguir las instrucciones de instalación suministradas con la tubería de doble pared DCC o DSP.

- Si hay una pared combustible delante de la chimenea de ladrillo a través de la cual su tubería de conexión se conecta al revestimiento, para instalar el aparato, un sistema de paso de pared listado u otros métodos aprobados (consulte NFPA 211 o CAN / CSA-B365) debe estar instalado. Ver la Sección 8 para el dedal de pared aislado (DSP-IWT) y la FIGURA 10.

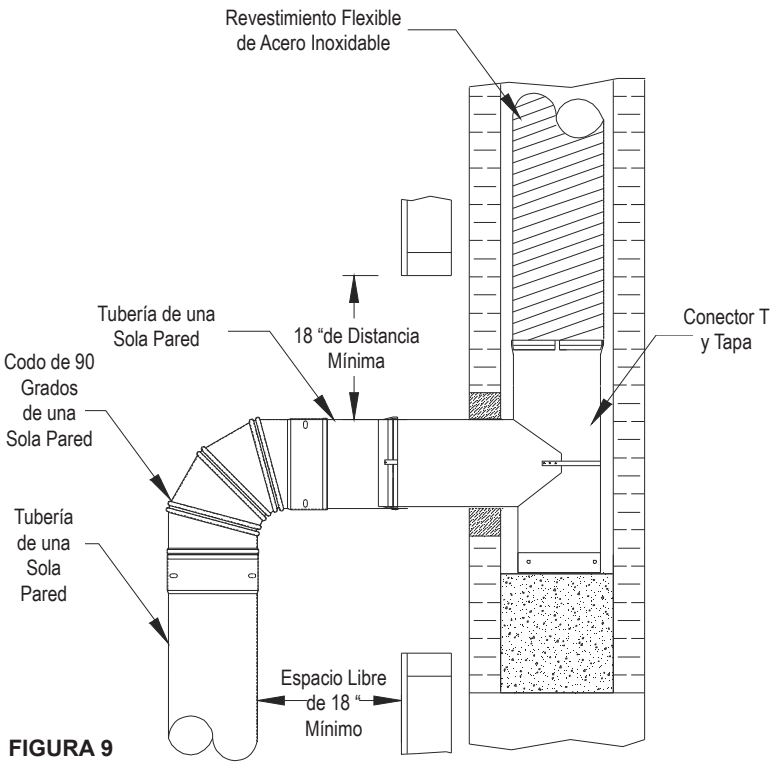

FIGURA 9

8.) INSTALACIÓN DE DETALLE DE PARED AISLADO (IWT)

- Si la separación de 18 pulgadas a los materiales combustibles - como se menciona en La sección 7 no se puede lograr, un dedal de pared aislado (IWT) puede ser instalado para reducir esta separación a dos pulgadas (vea la FIGURA 10).

Siga las instrucciones de instalación provistas con el dedal de pared aislado DSP-IWT o cualquier otro dedal de pared aislado certificado.

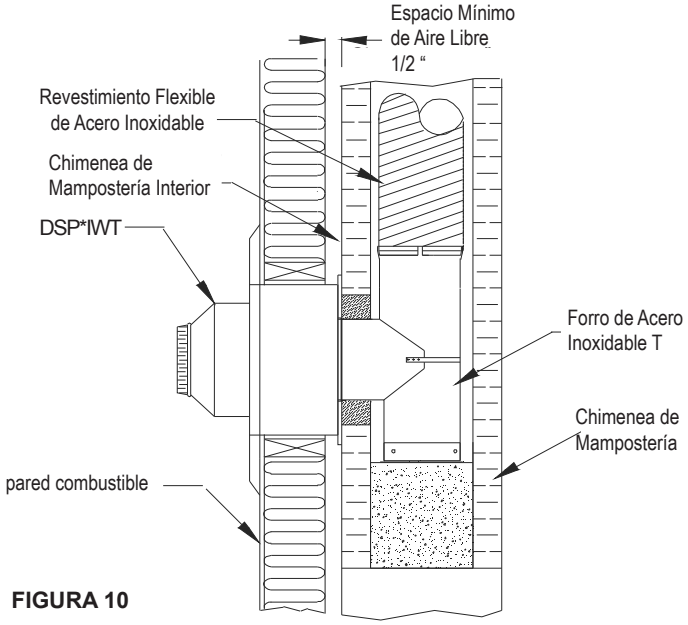

FIGURA 10

9.) TERMINACIÓN DE LA INSTALACIÓN

.1 Después de que el dispositivo esté colocado correctamente, todas las conexiones de ventilación se completan y verifican para una instalación adecuada (autorizaciones para combustibles, soporte adecuado y componentes), llene el área vacía alrededor del orificio de penetración con un sellador cerámico de alta temperatura, u otro material de relleno no combustible en lugar de mortero.

.2 Al finalizar la instalación, complete la información correspondiente abajo. Si las marcas no son visibles, complete la etiqueta y la pantalla provistas adyacente a la entrada del trazador de líneas.

Fecha de instalación:_____

Nombre del Técnico:_____

Dirección del Técnico: _____

_____

_____

10.) INSTRUCCIONES DE INSPECCIÓN Y MANTENIMIENTO
Si tiene alguna pregunta sobre la inspección y
mantenimiento del forro flexible de acero inoxidable, póngase en contacto con:

Estados Unidos
5030 Corporate Exchange Blvd., SE
Grand Rapids, MI 49512
1.800.433.6441

Canadá
375 Green Road
Stoney Creek, Ontario L8E 4A5
1.888.SELKIRK (735.5475)

"Creosota y hollín: formación y necesidad de eliminación"
Su forro flexible de acero inoxidable debe ser instalado y reparado por un profesional cualificado de chimenea o ventilación. La necesidad de chimenea el mantenimiento depende del tipo de electrodoméstico y cómo se opera. Los artefactos de gas y aceite necesitan muy poco, pero la leña los electrodomésticos pueden necesitar una gran cantidad de mantenimiento. Consulte también instrucciones de mantenimiento del fabricante del dispositivo para recomendaciones relativas al mantenimiento requerido del aparato.

Las buenas técnicas de funcionamiento y cocción de su quemador de madera tendrán un impacto positivo en la reducción de la acumulación de creosota. Quema incendios calientes y brillantes y dispara cada carga caliente. Es importante cargar su dispositivo correctamente y para evitar fuegos humeantes. Al hacerlo, reduce el riesgo de incendios de chimeneas y formación de creosota. Si tu madera no está completamente sazonado, divídalo en pedazos más pequeños en lugar de los más grandes. Idealmente, el contenido de humedad de su leña debe estar entre 18 y 22 por ciento.

Cuando la madera se quema lentamente, produce alquitrán y otros vapores orgánicos, que se combinan con la humedad expulsada para formar la creosota. Los vapores de creosota se condensan en el tubo de revestimiento relativamente frío de una combustión a fuego lento. Como resultado, la creosota se acumula en el revestimiento de la chimenea. Cuando se enciende, esta creosota crea un fuego de chimenea con extremadamente altas temperaturas.

Con una nueva instalación, la chimenea debe inspeccionarse con frecuencia (cada dos semanas) para determinar la tasa de formación de creosota. Cuando familiarizado con las características del aparato y del revestimiento, el revestimiento debería ser inspeccionado al menos una vez cada dos meses durante la temporada de calefacción para determinar si ha ocurrido una acumulación de creosota o hollín. Revise las pantallas del apagachispas al menos cada 2 a 4 semanas. Si la chispa del supresor se obstruye con creosota, debe limpiarse o reemplazarse. Si ha ocurrido acumulación de creosota o hollín (1/16 "o más), debe ser eliminada para reducir el riesgo de un incendio en la chimenea.

Cada revestimiento y conector de tubería se inspeccionará anualmente y se limpiarán tan a menudo como sea necesario para mantener el revestimiento y tuberias libres de la acumulación peligrosa de depósitos combustibles.

Póngase en contacto con un deshollinador certificado profesional en servicios profesionales de limpieza de chimeneas y avise si tiene alguna duda sobre su capacidad para limpiar su sistema de revestimiento o si la tarea es demasiado grande. Para inspeccionar visualmente el chimenea, retire la tapa del revestimiento del forro. Retire la tapa de la T (si aplica) para limpiar desde abajo. Esto permitirá la inserción de una linterna para su inspección. Seleccione el nylon / poliéster de tamaño apropiado y cepillo de chimenea para limpiar el forro. Asegúrate de que el cepillo pase a lo largo de toda la longitud del revestimiento, incluidos los conectores y la T. Puede ser necesario desmontar el conjunto del conector del aparato para inspección y limpieza completa.

Si se usan limpiadores químicos para ayudar en la limpieza del Revestimiento de Acero Inoxidable Flexible asegúrese de que sea un producto que no sea corrosivo. No asumiremos ninguna responsabilidad por los daños resultantes del uso de limpiadores químicos. Productos químicos de limpieza (incluye productos tipo tronco deshollinador) no reemplazan el método óptimo de limpieza de un revestimiento por cepillado mecánico para la eliminación de la creosota y otros materiales peligrosos. Esto es en conjunto con una evaluación completa e inspección visual del sistema por un deshollinador profesional. Es importante que el sistema Liner sea revisado y limpiado anualmente. Esto es para la seguridad del propietario y es necesario cumplir con el requisito de garantía.

Evite quemar madera "verde", "sin secar" y "mojada". El calor se desperdicia como primero debe secar y evaporar el contenido de humedad en la leña. A medida que el agua se evapora se convertirá en creosota que luego se condensará en una base de chimenea y revesti miento relativamente fresco. Esto no permitirá un calentamiento óptimo. No quemar madera flotante de agua salada, madera tratada, cera troncos, madera tratada a presión, traviesas de ferrocarril o plásticos. Combustible otro de lo que la leña puede quemar excesivamente caliente provocando daños a la sistema de revestimiento y convertirse en un serio peligro de incendio. Quemar tales materiales también puede conducir a una corrosión severa de su electrodoméstico y del revestimiento flexible.

COMPONENTES DISPONIBLES - (* indica diámetro)

DESCRIPCIÓN	NÚMERO DE PARTE
KIT ESTÁNDAR COMPLETO 25 '(4 "A 8")	* MF25KT
KIT ESTÁNDAR COMPLETO 35 '(4 "A 8")	* MF35KT
COMPLETE SMOOTHWALL KIT 25 '(4 "A 8")	* MF25KTS
COMPLETE SMOOTHWALL KIT 35 '(4 "A 8")	* MF35KTS
INSERTE EL KIT BÁSICO 25 '(5 ", 5.5", 6 ")	* MF25IK
INSERTE EL KIT BÁSICO 35 '(5 ", 5.5", 6 ")	* MF35IK
SMOOTHWALL BASIC KIT 25 '(5 ", 5.5", 6 ")	* MF25IKS
SMOOTHWALL BASIC KIT 35 '(5 ", 5.5", 6 ")	* MF35IKS
KIT DE PELLET DE 25 '(3 "& 4")	* MF25PK
KIT DE PELLET 35 '(3 "y 4")	* MF35PK
KIT DE ENVOLTURA DE AISLAMIENTO (5 "- 8")	* RF101
FLEX LONGITUD 25 '(4 "A 8")	* MF25SFL
FLEX LONGITUD 35 '(4 "A 8")	* MF35SFL
LONGITUD FLEXIBLE DE LADRILLO 25 '(4 "A 8")	* MF25SFLS
LONGITUD FLEXIBLE DE SMOOTHWALL 35 '(4 "A 8")	* MF35SFLS
CODO 30 ° (4 "A 8")	* MFFE30
CODO DE 45 ° (4 "A 8")	* MFFE45
CODO 90 ° (4 "A 8")	* MFFE90
FLEX TEE (4 "A 8")	* MFFT
CAMISETA PELLET (3 "y 4")	* MFPT
TEE CAP (4 "A 8")	* MFTC
PEQUEÑO INTERMITENTE - 13 "X 13" (4 "A 8")	* MFFS
INTERMITENTE GRANDE - 18 "X 18" (4 "A 8")	* MFFL
TAPA DE LLUVIA (4 "A 8")	* MFRC
EXTENSIÓN DEL KIT SUPERIOR (4 "A 8")	* MFTKE
CONECTOR FLEX (4 "A 8")	* MFFC
ADAPTADOR DE LA ESTUFA (5 ", 5.5", 6 ")	* MFSA
CONO DE TRACCIÓN (4 "A 8")	* MFPC

INFORMACIÓN DE INSTALACIÓN

Dejar con el propietario de la casa. Propietario: consérvelo en un lugar seguro para futuras referencias.

INFORMACIÓN DEL PRODUCTO:

Modelo del revestimiento flexible: ***Revestimiento flexible de Acero Inoxidable***
Tamaño del flujo: _____

Altura total: _____
Istalación interior ___ Instalación exterior ___

Conectado a (tipo de dispositivo):
Estufa de leña ___
Caldera ___
Insertar ___
Horno ___
Otra (especificar) _____

COMBUSTIBLE:
Madera ___
Gas ___
Petróleo ___
Otra (especificar) _____

UBICACIÓN DEL APARATO:
Sótano ___
Piso principal ___
Otra (especificar)_____

Fecha de instalación:_____

INFORMACIÓN DEL DISTRIBUIDOR
Nombre del comerciante: _____
Dirección:_____
Ciudad: _____
Provincia / Estado:_____

INFORMACIÓN DEL TÉCNICO
Nombre del técnico: _____
Dirección:_____
Ciudad: _____
Provincia / Estado: _____

© 2018 forro flexible de acero inoxidable Todos los derechos reservados 3008161-S 09/21/2018